COPERCHI RIBALTABILI
HINGED TANK LIDS
TAPAS REBATIBLES

Coperchio ribaltabile 180° per serbatoi

Coperchio ribaltabile 180° per atomizzatori e gruppi da diserbo completo di anello per fissaggio sul serbatoio.

- Versione con sfiato a labirinto.
- Versione con valvola di sfiato con galleggiante per lavoro su terreni in pendio.
- Disponibili con e senza bloccaggio.
- Disponibili sia con fissaggio laterale che per superfici piane.
- Guarnizione di tenuta sul coperchio di serie.
- **Guarnizione anello da ordinare separatamente.**
- Bloccaggio a baionetta su sei punti per una perfetta chiusura.
- Ribaltamento a 180° per evitare sforzi sul coperchio e sul serbatoio.
- Possibilità di montare la serie di filtri a cestelli in plastica o in acciaio di ns. produzione.

Tank overturning lid 180°

Overturning lid 180° with fixing ring to the tank.

- Labyrinth breather version.
- Air valve with float version to work on sloped ground.
- Available with and without blocking.
- Available with lateral fixing and for flat surfaces.
- Seal on the lid as standard.
- **Ring gasket which must be ordered separately.**
- Bayonet blocking system on six points for perfect lockup.
- 180° overturn to prevent stress on lid and tank.
- Possibility to mount the basket filter series made of plastic or steel of our production.

Tapa rebatible 180º para tanque

Tapa rebatible 180° con anillo de fijación al tanque.

- Versión con ventilación en forma de laberinto.
- Versión con válvula de aireación con flotador para trabajos en terrenos con pendientes.
- Disponibles con y sin bloqueo.
- Disponibles ya sea con fijación lateral o para superficies planas.
- Junta de estanqueidad de serie en la tapa.
- **Junta superior que debe ordenarse por separado.**
- Bloqueo tipo bayoneta en seis puntos para un cierre perfecto.
- Apertura 180º para evitar esfuerzos sobre la tapa y sobre el deposito.
- Posibilidad de montar la serie de filtros de cesta de plástico o de acero de nuestra producción.

Versione senza bloccaggio di chiusura
Version without lockup blocking
Versión sin bloqueo de cierre

new design

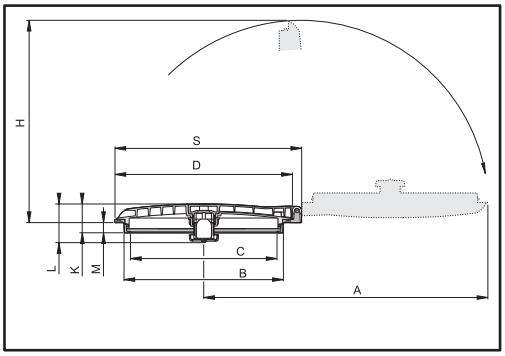

Versione con bloccaggio di chiusura
Version with lockup blocking
Versión con bloqueo de cierre

new design

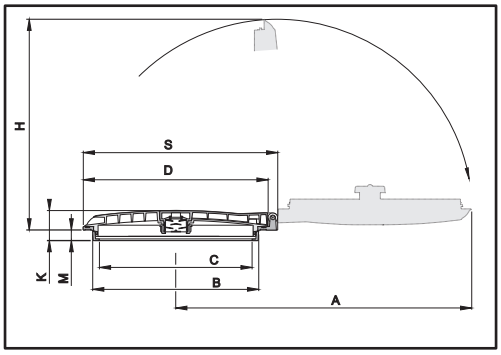

Presa ridisegnata e migliorata per facilitare l'apertura e la chiusura del coperchio
Redesigned and improved grip to facilitate opening and closing of the lid
Manija rediseñada y mejorada para facilitar la apertura y cierre de la tapa

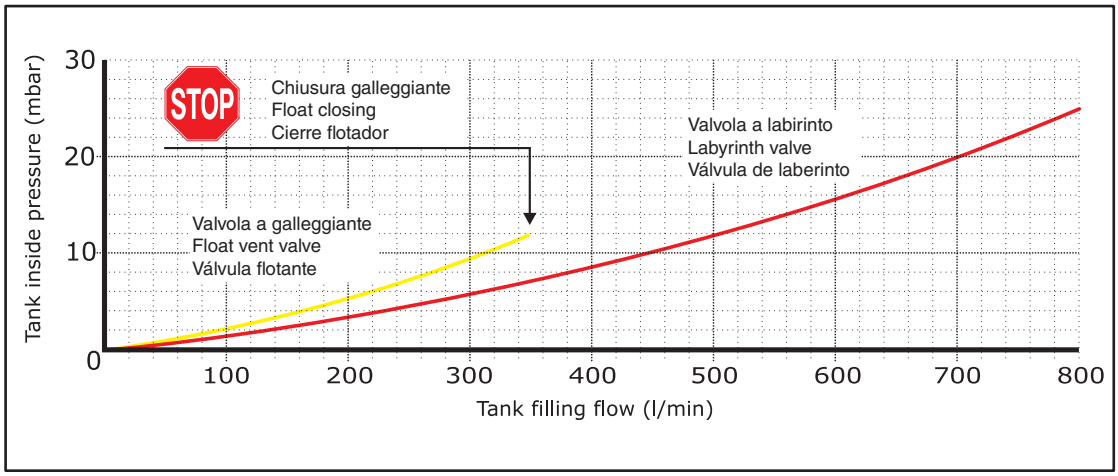

Superfici piane
Flat surfaces
Superficies planas

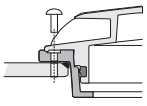

Fissaggio laterale
Side fixing
Fijación lateral

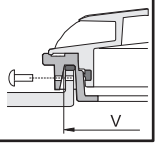

Guarnizione
Gasket
Junta

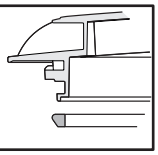

Sfiato con galleggiante

Float vent valve

Válvula con flotante

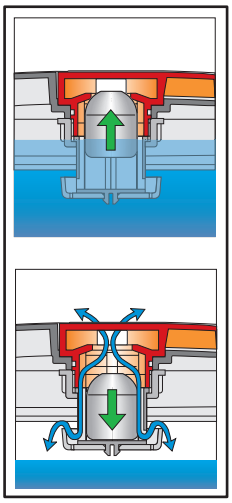

Con bloccaggio
Lockable
Con bloqueo

COD. CODE CÓD.			D (mm)	B (mm)	C (mm)	K (mm)	L (mm)	M (mm)	H (mm)	S (mm)	A (mm)	V (mm)	COD. EPDM EPDM CODE CÓD EPDM	COD. CODE CÓD
356 040		---	Ø 367	Ø 320	Ø 290	68	104	26.5	404	390	572	---	350 440.020	300 120 300 330
356 041		●										---		
356 045		---										336		
356 046		●										336		
356 060		---	Ø 462	Ø 415	Ø 382	75	105	26.5	501	486	713	---	350 460.020	300 126 300 130 300 134
356 061		●										---		
356 065		---										428		
356 066		●										428		

La guarnizione coperchio è già compresa nel codice
The cover gasket is already included in the code
La junta de la tapa ya está incluida en el código

Accessori da ordinare separatamente
Accessories to order separately
Accesorios a pedir por separado

Sfiato con labirinto

Labyrint valve

Válvula con laberinto

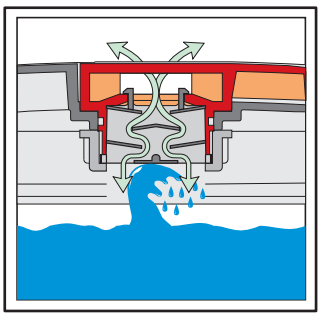

Con bloccaggio
Lockable
Con bloqueo

COD. CODE CÓD.			D (mm)	B (mm)	C (mm)	K (mm)	M (mm)	H (mm)	S (mm)	A (mm)	V (mm)	COD. EPDM EPDM CODE CÓD. EPDM	COD. CODE CÓD.
356 240		---	Ø 367	Ø 320	Ø 290	68	26.5	404	390	572	---	350 440.020	300 120 300 330
356 241		●									---		
356 245		---									336		
356 246		●									336		
356 260		---	Ø 462	Ø 415	Ø 382	75	26.5	501	486	713	---	350 460.020	300 126 300 130 300 134
356 261		●									---		
356 265		---									428		
356 266		●									428		

La guarnizione coperchio è già compresa nel codice
The cover gasket is already included in the code
La junta de la tapa ya está incluida en el código

Accessori da ordinare separatamente
Accessories to order separately
Accesorios a pedir por separado

Guarniz. di ricambio
Spare gasket
Junta de recambio

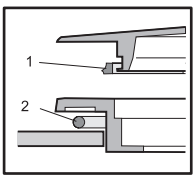

Tipo Type Tipo	COD. CODE CÓD.	per for para	Materiale Material Material
1	**356 2040.090**	Ø 367	NBR
1	**356 2060.090**	Ø 462	NBR
2	**350 440.020**	Ø 367	EPDM
2	**350 460.020**	Ø 462	EPDM