# EJ

## EIETTORI
## *EDUCTORS*

EIETTORI DI MISCELAZIONE

- Questi eiettori sono elementi particolarmente indicati per quei sistemi che richiedono una continua agitazione di liquidi e nei quali l'impiego di aria non è permesso.
- Il funzionamento è assicurato da un getto in uscita con un orifizio accuratamente profilato, che trascina con sé il liquido circostante e lo miscela all'interno di un profilo Venturi di alta efficienza. La costruzione molto solida prevede sezione di alto spessore che evitano rotture durante le operazioni di manutenzione e garantiscono una lunga durata di esercizio.

*MIXING EDUCTORS*

- *Eductors are perfect units for the systems where continuous agitation of the liquids are requested without air.*
- *The distinctive design incorporates the efficiency of the Venturi profile into a body with high structural strength, where the eductor is cast or moulded offering sturdy thick sections. This minimizes the danger of the eductor being damaged in the course of maintenance work.*

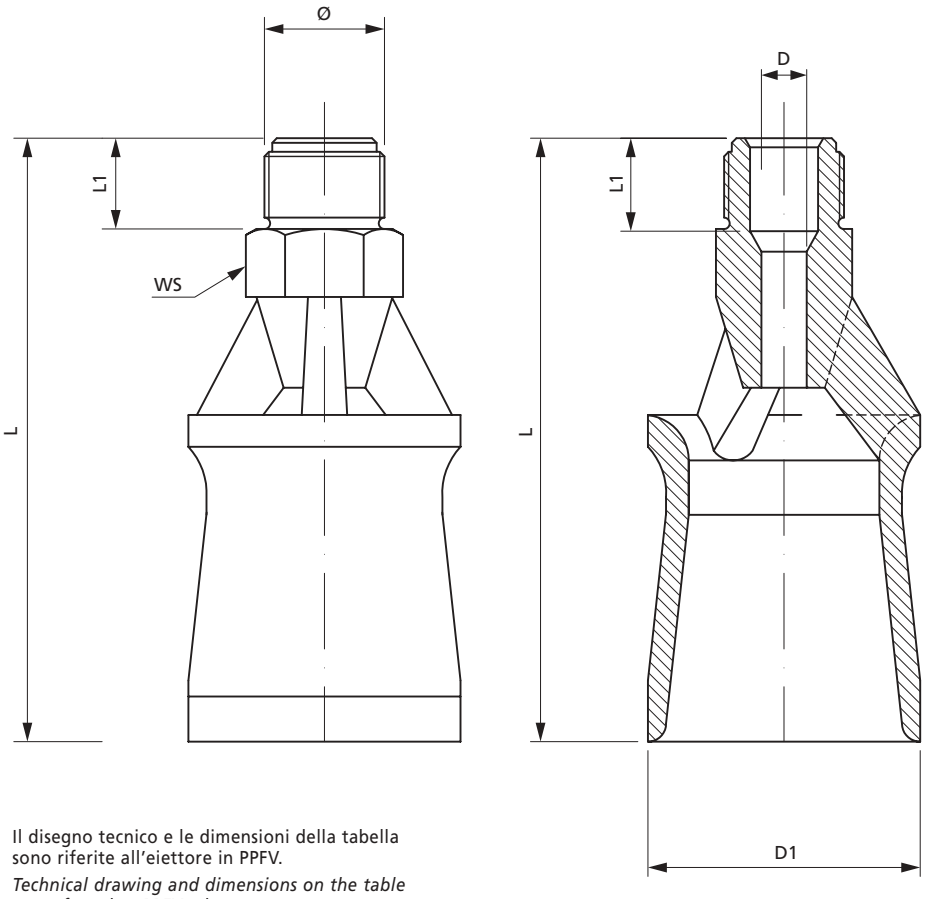


Il disegno tecnico e le dimensioni della tabella sono riferite all'eiettore in PPFV.

*Technical drawing and dimensions on the table are referred to PPFV eductor.*

| Codice *Code* | Ø Filetto *Thread* | D mm | Qm-Portata alimentazione/*Feeding flow rate* (l/min) alla pressione/*at pressure* (bar) | | | | | D1 mm | L mm | L1 mm | WS mm |
|---|---|---|---|---|---|---|---|---|---|---|---|
| | | | 1,0 | 2,0 | 3,0 | 4,0 | 5,0 | | | | |
| **EJ C050** | 3/8"G | 7 | 34 | 48 | 59 | 68 | 76 | 45 | 98 | 15 | 22 |
| **EJ D100** | 3/4"G | 10 | 63 | 89 | 109 | 126 | 141 | 60 | 132 | 20 | 30 |
| **EJ H150** | 1.1/2"G | 15 | 155 | 220 | 268 | 310 | 346 | 80 | 230 | 30 | 60 |

| **Materiale/*Material:*** | PPFV (30%FV) - AISI 316L |
|---|---|

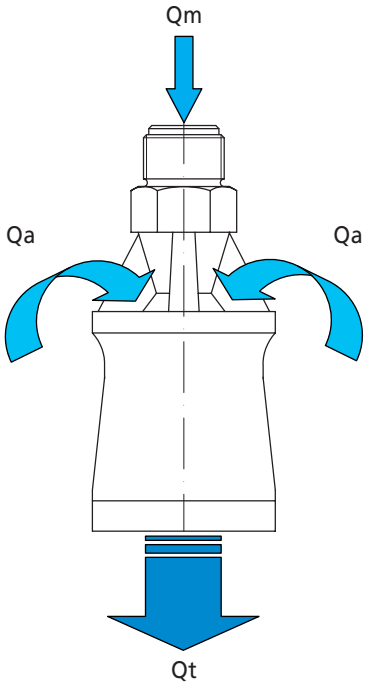


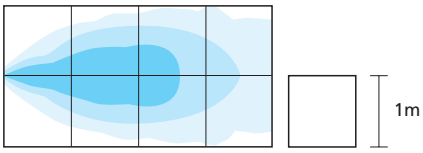


Il diagramma indica l'efficienza dell'eiettore modello EJ 100, provato in una vcasca d'acqua alla profondità di 50 cm, dove la zona a colore più forte indica forte agitazione e quelle in colore più debole, livelli di agitazione decrescenti.
Test hanno provato che la portata in uscita dall'eiettore (Qt) corrisponde a 4 - 5 volte la portata dell'acqua motrice (Qm), quando la pressione di alimentazione è fra 2 e 4 bar e la densità dei liquidi fra 1 e 2.

*Above graph shows approximate effective range of EJ 100 eductor, tested in a water tank at 50 cm depth. Clean water tests prove that the output flowrate is 4 - 5 times higher than the infeed one depending on the D diameters due to Venturi principle inside the liquids. This gives a perfect ability to the system where agitations without air supply are prerequisite.*