Technical symbols
Symboles techniques
Technische symbole
Símbolos técnicos

This catalogue is designed in 4 languages. In order to simplify it, all technical information is represented by symbols. In the event of difficulty of interpretation, please refer to the following list to know the exact significance.

Ce catalogue a été conçu pour un accès en 4 langues. Afin d'en simplifier la lisibilité, toutes les informations techniques sont signalisées par des symboles. En cas de difficulté d'interprétation, vous pouvez consulter la liste ci-dessous pour connaître leur signification exacte.

Este catálogo se ha diseñado para su consulta en 4 idiomas. Con el fin de simplificarlo, toda la información técnica está representada con símbolos. Si le resulta difícil su interpretación, puede consultar la lista siguiente, para conocer su significado exacto.

Questo catalogo è predisposto per la consultazione in 4 lingue. Per semplificarne la lettura, tutte le informazioni tecniche sono state rappresentate da simboli. In caso di difficoltà incontrate nella loro interpretazione, consultare la lista a fronte per conoscerne l'esatto significato.

Ratio
Rapport
Proporción
Rapporto

Maximum flow per minute
Débit maximal par minute
Caudal máximo por minuto
Flusso massimo per minuto

Displacement per cycle
Déplacement par cycle
Desplazamiento por ciclo
Spostamento per ciclo

Max. recommended cycles per minute
Cycles maxi. recommandés par minute
Nº máximo de ciclos recomendado por minuto
Max. cicli al minuto raccomandati

Cycles per litre
Nombre de cycles par litre
Ciclos por litro
Numero di cicli per litro

Fluid pressure range
Gamme de pression du fluide
Gama de presión del fluido
Intervallo di pressione del fluido

Suspended solid max. diameter
Diamètre maxi. des matières en suspension
Diámetro máximo de sólidos en suspensión
Diametro massimo solidi sospesi

Max. air pressure
Pression d'air maximale
Presión de aire máxima
Pressione d'aria massima

Maximum dry suction lift
Hauteur d'amorçage maximale
Elevación máxima por succión en seco
Altezza di aspirazione massima a secco

Pump motor diameter
Diamètre du moteur
Diámetro del motor
Diametro del motore

Weight
Poids
Peso
Peso

Air inlet connection
Connexion de l'entrée dair
Toma de aire
Ingresso aria

Fluid inlet connection
Connexion de l'entrée du fluide
Toma de fluido
Ingresso fluido

Fluid outlet connection
Connexion de la sortie du fluide
Salida de fluido
Uscita fluido

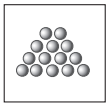

Max. powder density (kg/m3)
Densité maximale de la poudre (kg/m3)
Densidad máxima del polvo (kg/m3)
Densità massima polvere (kg/m3)

Max. powder pressure
Pression maxi. de la poudre
Presión máxima del polvo
Massima pressione polvere

ATEX certified model
Modèle certifié ATEX
Modelo con certificación ATEX
Modello certificato ATEX

Sound level
Niveau sonore
Nivel de ruido
Livello sonoro

1 1/2"
465 l/min

EXPERT Series

1 1/2" metallic diaphragm pump
Pompe métallique à membranes 1 1/2"
Bomba metálica de membrana, 1 1/2"
Pompa metallica a membrana da 1 1/2"

Specifications – Especificaciones – Caratteristiche	
2:1	1:1
1 min.	465 l/min
1 cycle	2.34 litres
Max. bar	8.3 bar (120 psi)
Max.	6.4 mm
Max.	4.20 m
	PD15R-XA… 17.1 kg (aluminium) (1) PD15R-XC… 33.2 kg (cast iron) (1) PD15R-XS… 27.8 kg (stainless steel) (1) PD15R-XH… 39.4 kg (hastelloy) (1)

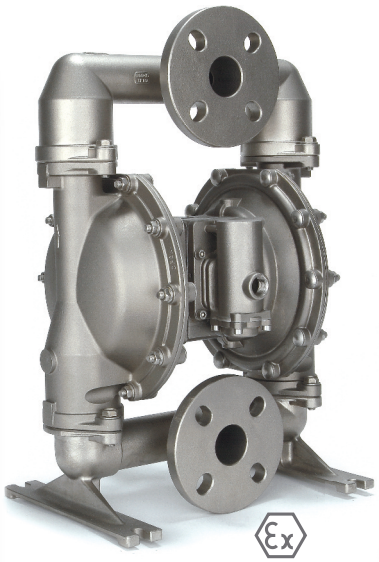

PD15S-YSS-STT

PD15A-BAS-FGG

Ordering menu • Codification • Codificación • Informazioni per l'ordinazione

P X 1 5 X – X X – X X X – X X

Model Modèle Modelo Modello	Center section Partie moteur Sección central Sezione centrale	Fluid connection Raccordement Conexión Connessione	Wetted parts Partie mouillée Sección de fluido Parti cont. fluido	Hardware Visserie Tornillería Bulloneria	Seat material Matière siège Material asiento Materiale sede	Ball material Matière bille Material bola Materiale sfera	Diaphragm Membrane Membrana Membrana
PD15 Standard pump Pompe standard Bomba estándar Pompa standard **PE15** Pump with electronic interface Pompe avec interface électronique Bomba con interfaz electrónica Pompa con interfaccia elettronica	**R** Polypropylene Polypropylène Polipropileno Polipropilene **ATEX certified** **A** Aluminium **S** Stainless steel Inox Acero inox. Acciaio inox	**A** 1 1/2 - 11 1/2 NPTF **B** Rp 1 1/2 - 11 BSP **Y** 1 1/2" ANSI / DIN flange (center) Brides centrales 1 1/2" ANSI / DIN Brida (central) 1 1/2" ANSI / DIN Flangia (centrale) 1 1/2" ANSI / DIN	**A** Aluminium **C** Cast iron Fonte Hierro fundido Ghisa **H** Hastelloy-C **S** Stainless steel Inox Acero inox. Acciaio inox	**P** Plated steel Acier traité Acero enchapado Acciaio placcato **S** Stainless steel Acier inox Acero inox. Acciaio inox	**A** Santoprene® **C** Hytrel® **E** Carbon steel Acier carbone Acero al carbono Acciaio al carbonio **F** Aluminium **G** Nitrile **H** 440 stainless steel Acier inox 440 traité dur 440 Acero Inox. (duro) 440 Acciaio inox (duro) **L** Hastelloy **S** 316 Stainless steel Inox 316 Acero inox. 316 Acciaio inox 316	**A** Santoprene® **C** Hytrel® **G** Nitrile **S** 316 Stainless steel Inox 316 Acero inox. 316 Acciaio inoss 316 **T** PTFE **V** Viton®	**A** Santoprene® **C** Hytrel® **G** Nitrile **M** Medical grade Santoprene® Santoprene® médical Santoprene®/ calidad médica Santoprene®/ qualità medica **T** PTFE / Santoprene® **V** Viton®

(1) + 1.4 kg with aluminum motor.
+ 6.5 kg with stainless steel motor.

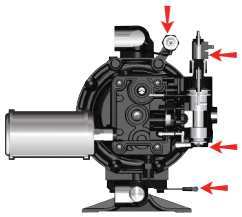

Fluid control options for pump with electronic interface (PE15 model). See complete description on page 70
- Solenoid-actuated valve for time-based solenoid control.
- End-of-stroke monitoring to provide valuable data.
- Infrared leak detection sensors that immediately detect a breach of fluid.
- Cycle counting

Options de contrôle pour pompe avec interface électronique (modèle PE15). Voir description détaillée page 70
- Electrovanne permettant le contrôle des cycles de la pompe
- Signal de fin de course pour les dosages précis.
- Détecteur de fuites à infrarouge.
- Comptage de cycles.

Las opciones de control de la bomba con interfaz electrónica (modelo PE15). Ver descripción detallada en la página 70
- Electroválvula para el control de tiempos de ciclos.
- Verificación de final de carrera para dosis precisas.
- Sensor de fugas por infrarrojos que detecta inmediatamente una fuga de fluido.
- Contador de ciclos

Opzione per controllo del fluido per pompe a interfaccia elettronica (modello PE15). Vedere descrizione a pag 70
- Valvola solenoide per controllo della pompa.
- Segnale di fine-corsa per controllo della pompa.
- Sensore fluido a infrarossi.
- Conta cicli.

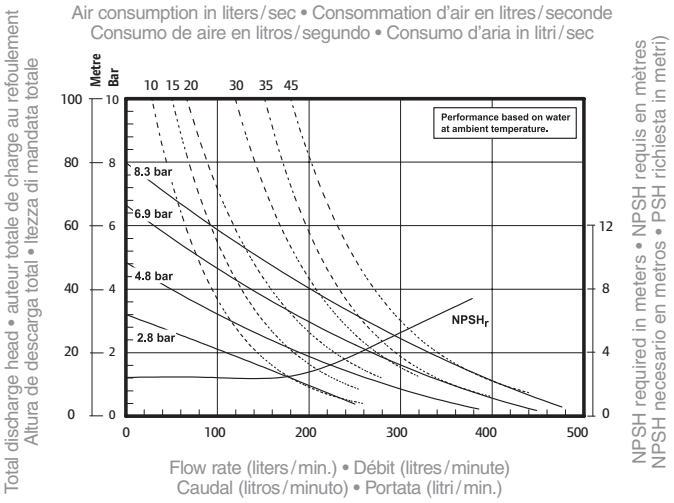

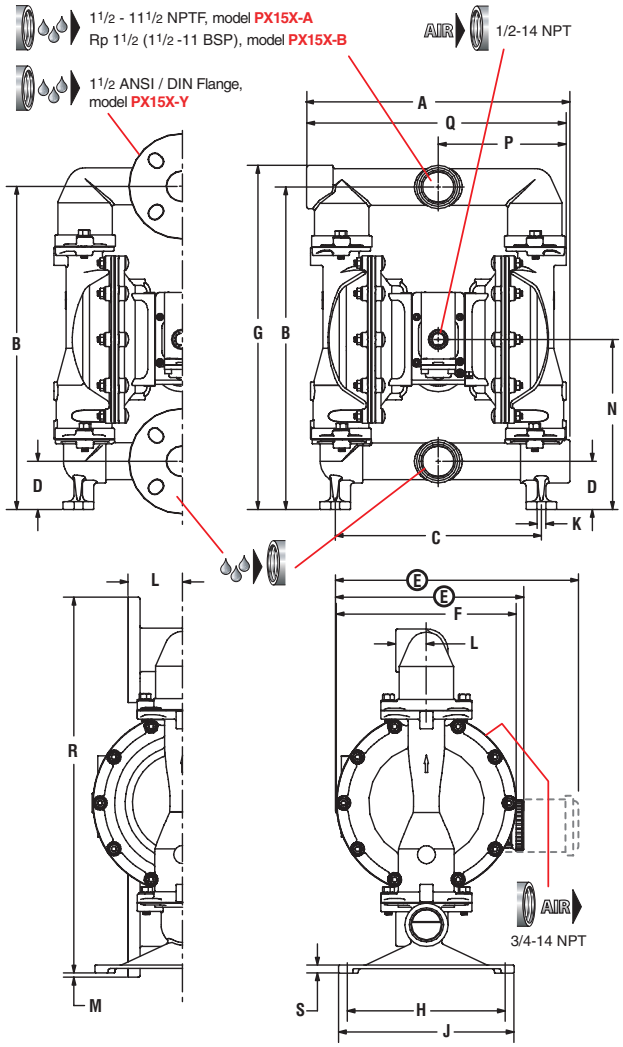

Dimensions • Dimensiones • Dimensioni

Model	PX15X-XA…	PX15X-XC…	PX15X-XH…	PX15X-XS…
A (mm)	378	372	370	370
B	447	447	447	447
C	299	299	299	299
D	70	70	70	70
F	260	260	260	260
G	498	498	498	498
H	229	229	229	229
J	254	254	254	254
K	13	13	13	13
L	44.5	44.5	79.5	79.5
M	6.5	6.5	6.5	6.5
N	246	246	246	246
P	184	183	183	185
Q	374	368	368	370
R	544	544	544	544
S	13	6.5	6.5	12

Pump accessories • Accessoires pour la pompe • Accesorios para bomba • Accessori per pompe	
P39344-610	Filter / Regulator Piggyback – 1/2" NPT – 0 to 10 bar – filter element 5µ – metallic bowl with sight glass – gauge – manual drain Filtre / régulateur – 1/2" NPT – 0 à 10 bar – élément filtrant 5µ – bol métallique avec regard – manomètre – purge manuelle Filtro / regulador – 1/2" NPT – 0 a 10 bar – elemento filtrante 5 µ – vaso de metal con mirilla – manómetro – drenaje manual Filtro / regolatore – 1/2" NPT – 0 a 10 bar – elemento filtro 5 µ – coppa metallica con spia – manometro – drenaggio manuale
P39344-614	Filter / Regulator Piggyback – 1/2" NPT – 0 to 10 bar – filter element 5µ – metallic bowl with sight glass – gauge – automatic drain Filtre / régulateur – 1/2" NPT – 0 à 10 bar – élément filtrant 5µ – bol métallique avec regard – manomètre – purge automatique Filtro / regulador – 1/2" NPT – 0 a 10 bar – elemento filtrante 5 µ – vaso de metal con mirilla – manómetro – drenaje automático Filtro / regolatore – 1/2" NPT – 0 a 10 bar – elemento filtro 5 µ – coppa metallica con spia – manometro – drenaggio automatico
67174-15	Screened inlet kit Crépine d'aspiration Kit de entrada con tamiz Kit ingressi con filtro a maglia
67350	Pneumatic cycle counter kit (see details page 73) Compteur de cycles pneumatique (voir description page 73) Contador de ciclos neumático (presentado en página 73) Contatore di cicli pneumatico (vedere pagina 73).
637389	Service repair kit for air section Kits de réparation, section pneumatique Kit de reparación, sección de aire Kit di riparazione, sezione pneumatica
637375-XX	Service repair kit for fluid section Kits de réparation, section fluide Kit de reparación, sección de fluido Kit di riparazione, sezione fluidi