Serie R - Riduttore di pressione

R Series - Pressure restrictor

CARATTERISTICHE FISICHE

Montabile su:	Tutta la Serie R
Rid. di pressione:	PA 66 - 30% FV
Corpo valvola:	PA 66 - 30% FV
O-Ring:	LSR
Membrana:	EPDM + tessuto; LSR + tessuto
Stelo:	POM
Assemblaggio:	Con viti, ispezionabile

PHYSICAL SPECIFICATIONS

Can be fitted on:	All the R Series
Pressure regulator:	PA 66 - 30% GF
Valve body:	PA 66 - 30% GF
O-Ring:	LSR
Diaphragm:	EPDM + textile; LSR + textile
Core:	POM
Assembly:	With screws, serviceable

CARATTERISTICHE DI LAVORO

Pressione in ingresso:	Max 10 bar
Temp. ambiente:	Tu 60° C
Temperatura fluido:	Tm 25° C
Direzione del fluido:	Unidirezionale
Riduzione in uscita (fissa):	0,5 bar 1,2 bar 1,5 bar 2 bar 3 bar 4 bar

WORKING SPECIFICATIONS

Inlet pressure:	Max 10 bar
Room temperature:	Tu 60° C
Fluid temperature:	Tm 25° C
Flow direction:	Unidirectional
Outlet pressure restrictor (fixed):	0,5 bar 1,2 bar 1,5 bar 2 bar 3 bar 4 bar

CERTIFICAZIONI / CERTIFICATIONS

ATTESTATION DE CONFORMITE SANITAIRE ACS

CE

NSF

KTW
W270

Serie R - Riduttore di pressione

R Series - Pressure restrictor

GRAFICO PRESSIONI / PRESSURE CHART (P IN / P OUT)

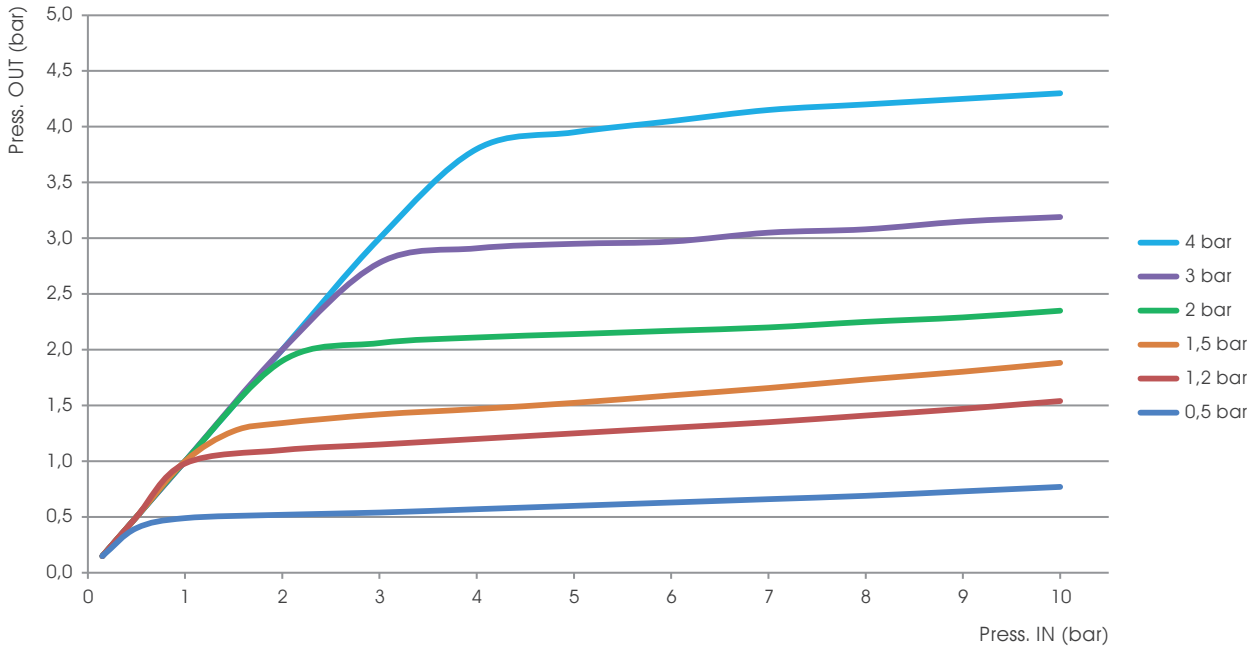

GRAFICO PORTATE RID. DI PRESSIONE / FLOW RATES CHART PRESSURE RESTRICTOR

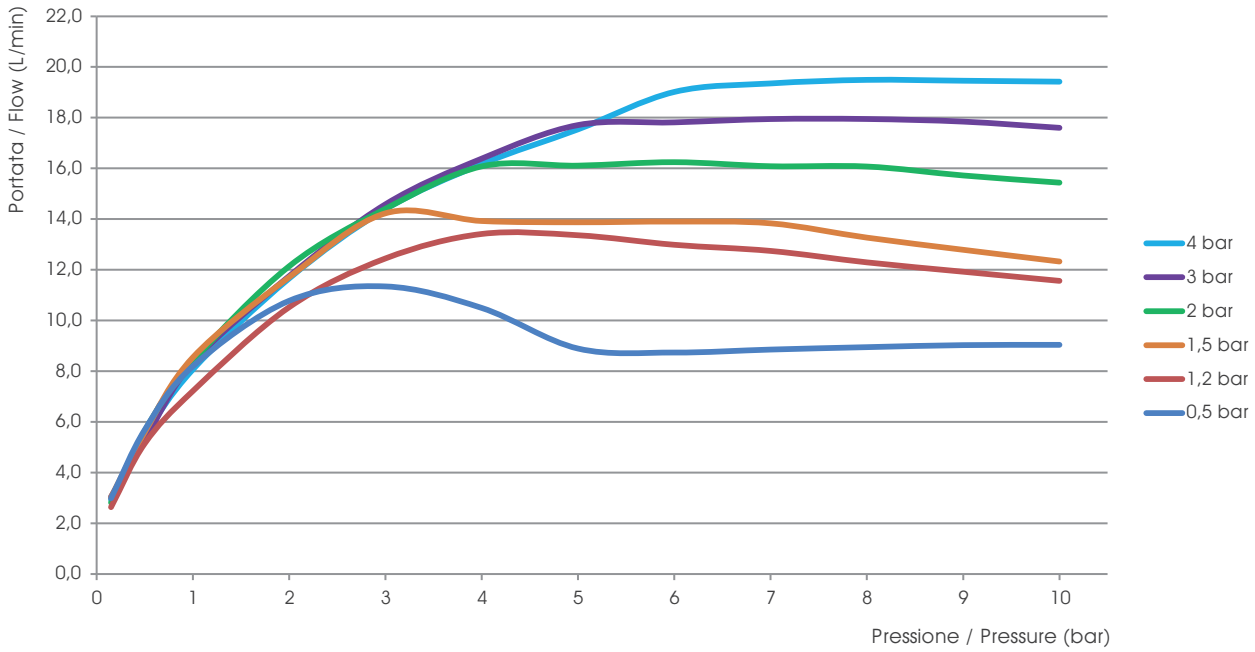

Serie R - Riduttore di pressione

R Series - Pressure restrictor

Riduttore di pressione — Pressure restrictor

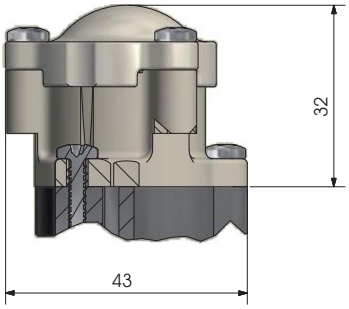

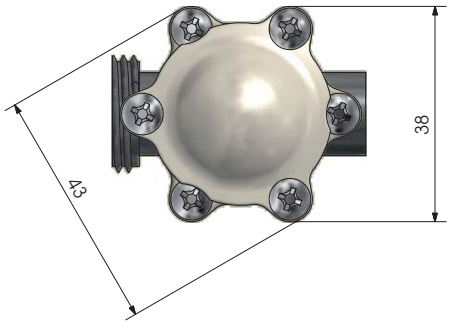

Misure in millimetri - Dimensions in millimeters

Serie R Dual Riduttore di pressione — R Series Dual Pressure restrictor

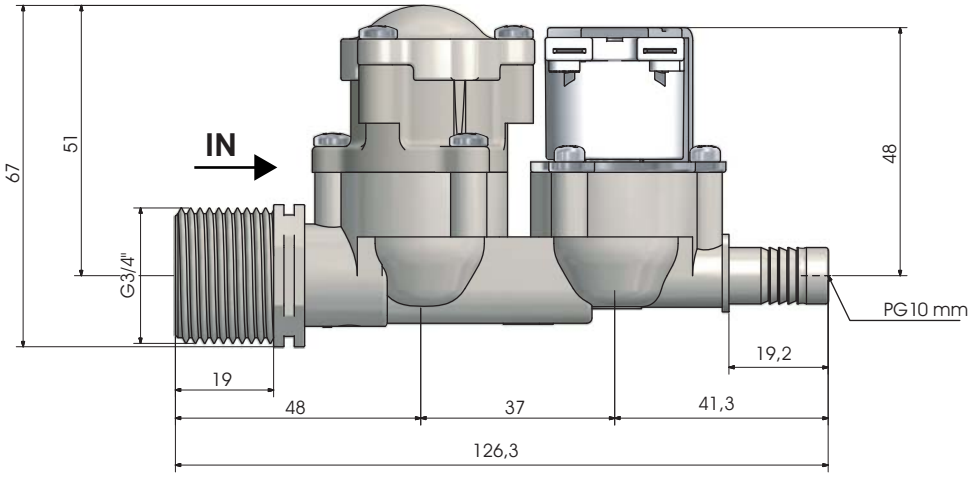

Misure in millimetri - Dimensions in millimeters

Serie R Dual Riduttore di pressione — R Series Dual Pressure restrictor

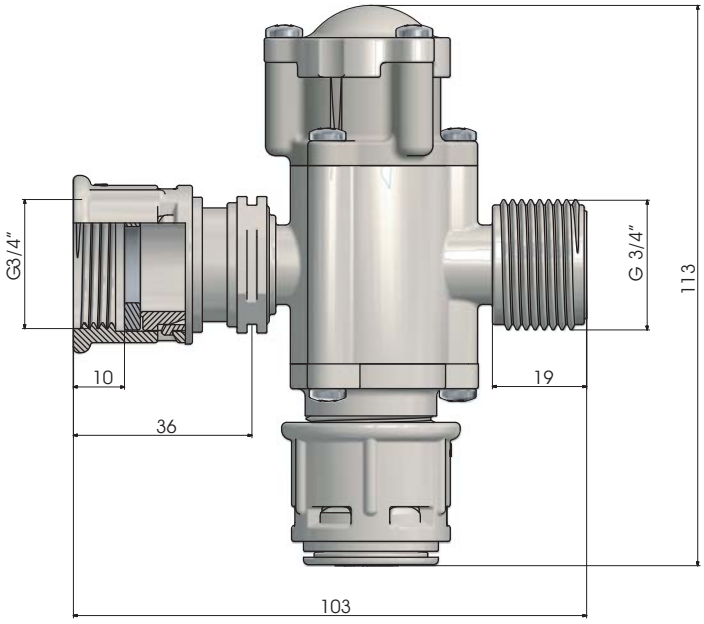

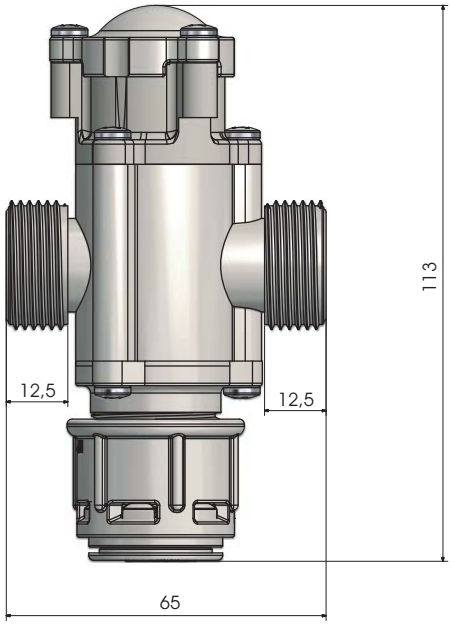

Misure in millimetri - Dimensions in millimeters

Serie R - Riduttore di pressione

R Series - Pressure restrictor

Serie R 90° — R Series 90°

IN:
1/2" M
3/4" M
3/4" M GHT

OUT:
PG 10 mm
PG 13 mm
Codolo
10 mm
3/8" M
1/2" M

M.O.Q.:
120 pcs

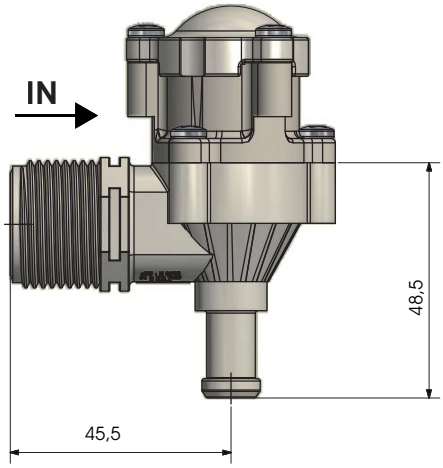

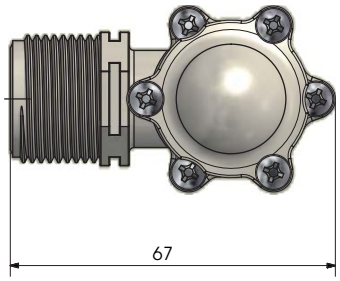

Serie R 180° — R Series 180°

IN:
3/4" M
JG 6 mm
JG 8 mm
JG 10 mm

OUT:
PG 10 mm
PG 13 mm
Codolo
10 mm
JG 1/4"
1/2" M
PG 6 mm
PG 8 mm
PG 10 mm
PG 12 mm
1/4" M
3/8" M
1/2" M
3/4" M

M.O.Q.:
160 pcs

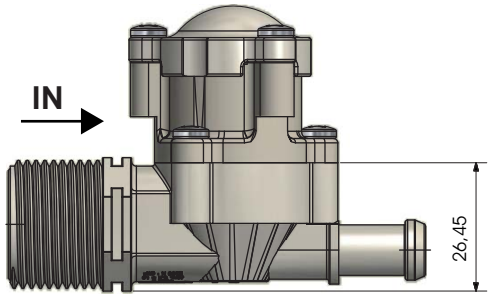

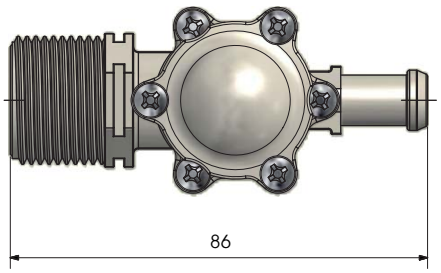

Misure in millimetri - Dimensions in millimeters

Serie R 90° JG — R Series 90° JG

IN:
3/4" M

OUT:
JG 6 mm
JG 8 mm
JG 10 mm
JG 12 mm

M.O.Q.:
120 pcs

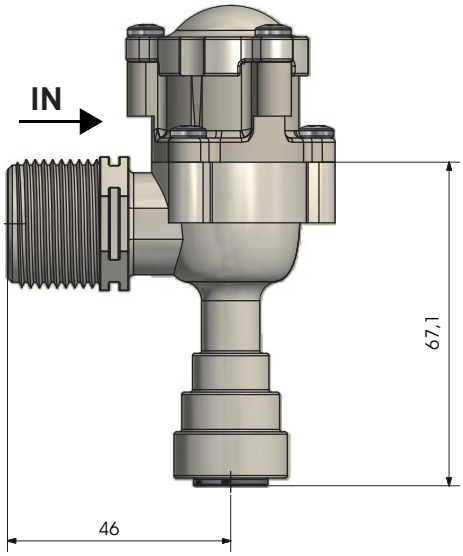

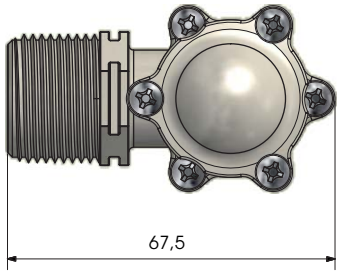

Serie R Mini JG — R Series Mini JG

IN = OUT:
JG 1/4"
JG 3/8"
JG 6 mm
JG 8 mm
JG 10 mm
JG 15 mm

M.O.Q.:
160 pcs

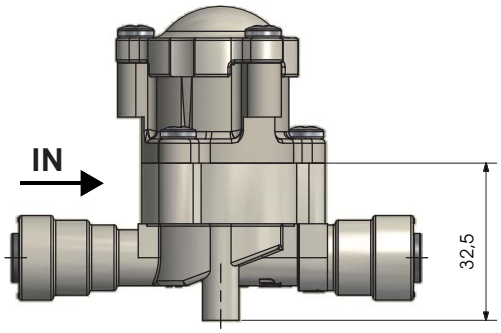

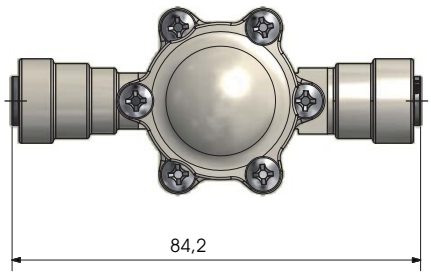

Misure in millimetri - Dimensions in millimeters

Serie R - Riduttore di pressione

R Series - Pressure restrictor

Serie R Mini Maschio — R Series Mini Male

IN = OUT:
1/4" M
3/8" M
1/2" M
3/4" M

M.O.Q.:
160 pcs

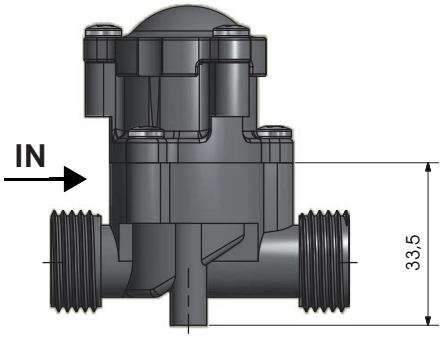

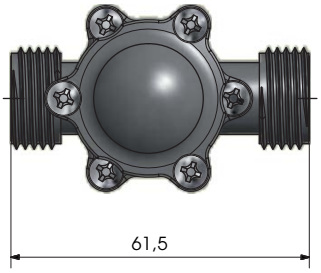

Serie R Mini Femmina — R Series Mini Female

IN = OUT:
1/8" F
1/4" F
3/8" F
1/2" F

M.O.Q.:
160 pcs

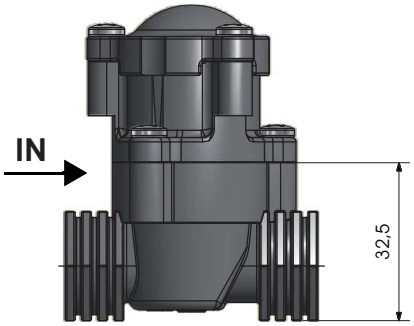

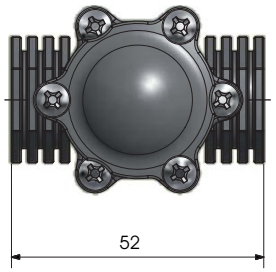

Misure in millimetri - Dimensions in millimeters

Serie R Modulare — R Series Modular

IN:
3/4" M

OUT:
JG 10 mm

M.O.Q.:
160 pcs

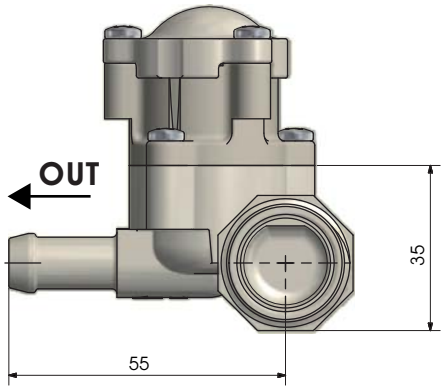

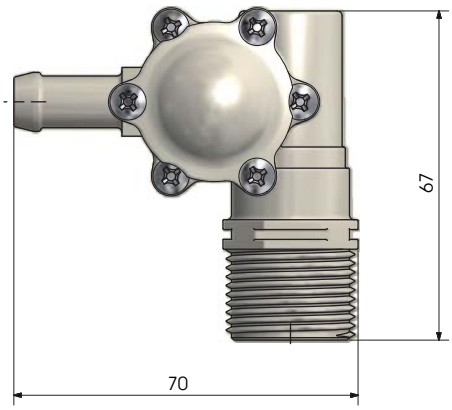

Serie R Componibile — R Series Componible

IN:
3/4" M

OUT:
PG 10 mm
PG 13 mm
Codolo
10 mm
JG 1/4"
PG 6 mm
PG 8 mm
PG 10 mm
PG 12 mm
1/4" M
3/8" M
1/2" M
3/4" M

M.O.Q.:
160 pcs

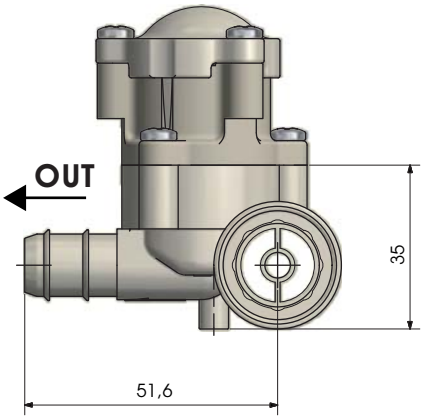

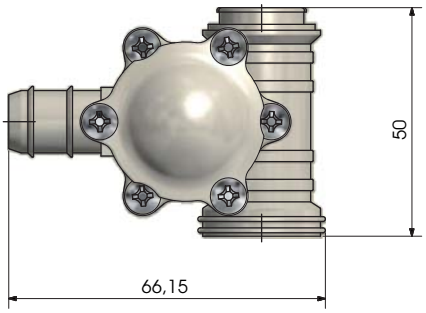

Misure in millimetri - Dimensions in millimeters