VALVOLE A SFERA
BALL VALVES
VALVULAS DE BOLA

Le gamme 853 e 453 delle valvole a sfera ARAG manuali ed elettriche sono uniche sul mercato per versatilità di impiego e affidabilità. Un numero pressoché illimitato di combinazioni tra tipologie di attacco e funzioni garantisce la giusta soluzione per ogni impianto.
Le valvole a sfera elettriche serie 853 sono state riprogettate e ridotte in altezza per ridurre gli ingombri, a seconda del tipo di corpo, fino a 23 millimetri in meno.

The 853 and 453 series of the ARAG manual and electric ball valves are unique on the market thanks to their use versatility and reliability. An almost unlimited combination of coupling types and functions guarantees the right solution for any system.
The electrical ball valves series 853 have been redesigned and shorten in height to reduce the overall dimensions, depending on the body type, up to 23 millimeters less.

Las gamas 853 y 453 de las válvulas de bola ARAG manuales y eléctricas son únicas en el mercado por su versatilidad de uso y confiabilidad. Un número casi ilimitado de combinaciones entre tipos de acoples y funciones garantizan la solución ideal para cada equipo.
Las válvulas eléctricas de bola serie 853 se han rediseñadas en altura para reducir las dimensiones totales, dependiendo del tipo de cuerpo, hasta 23 milímetros menos.

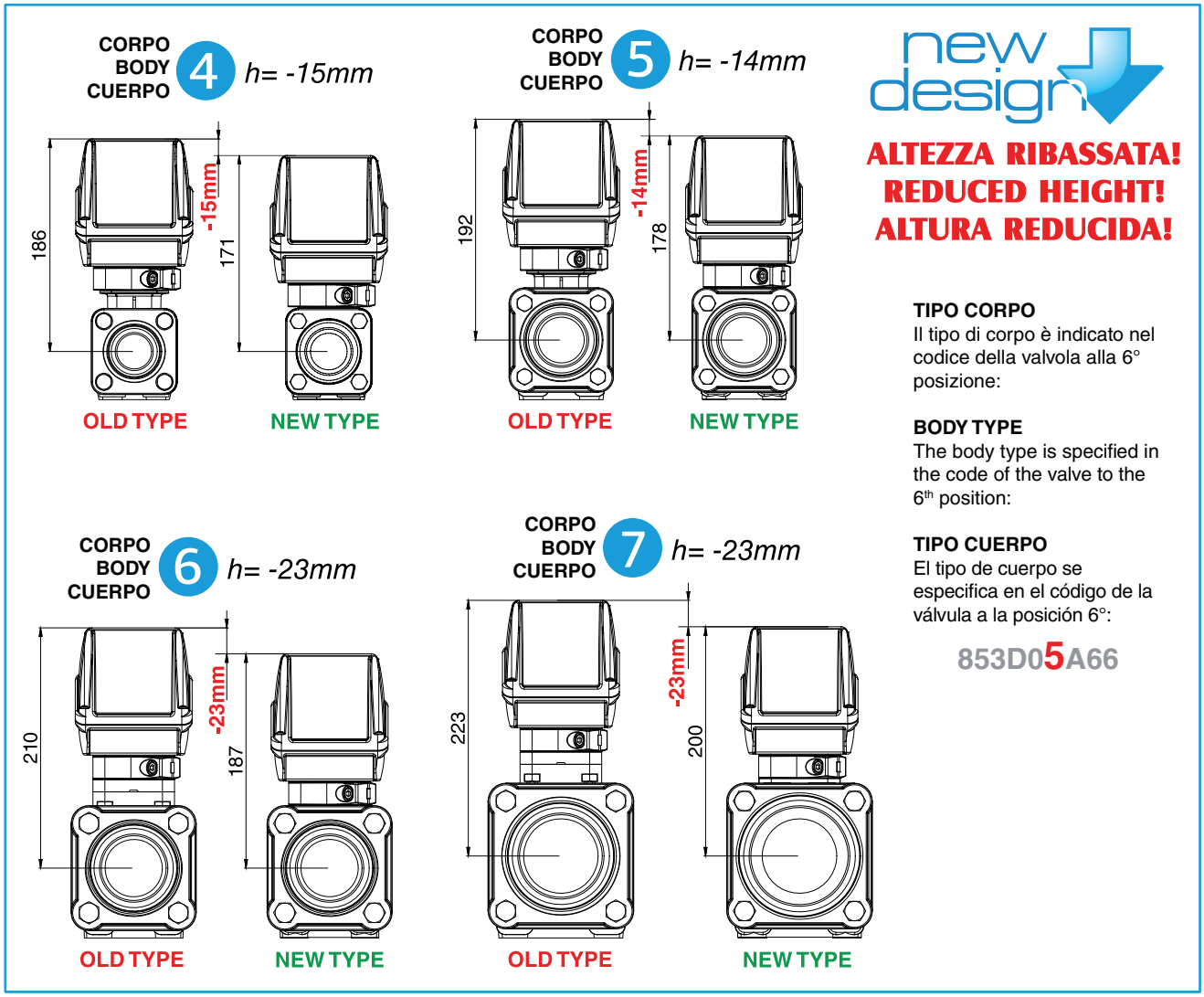

Legenda dei simboli - Symbols - Leyenda simbolos

Valvola con sfera in PE-UHMW
Valve with ball in PE-UHMW
Válvula con bola de PE-UHMW

Valvola con sfera in acciaio AISI 316
Valve with ball in AISI 316 steel
Válvula con bola de acero AISI 316

Valvola con sfera in acciaio AISI 316 ricoperta di Teflon®
Valve with ball in AISI 316 steel coated in Teflon®
Válvula con bola de acero AISI 316 recubierta de Teflon®

Valvola con sfera in polipropilene
Valve with ball in polypropylene
Válvula con bola de polipropileno

Protocollo ARAG A-net
ARAG A-net protocol
Protocolo ARAG A-net

Raccordo con attacco a forchetta
Fitting with fork coupling
Racor con conexion de horquilla

Pressione di esercizio
Operating pressure
Presión de trabajo

Valore tipico di assorbimento
Typical absorption
Valor tipico de absorcion

Tempo di azionamento per un passo di rotazione della sfera
Activation time for one ball rotation step
Tiempo de accionamiento para un paso de rotación de la bola

Nuovi prodotti
New items
Nuevos productos

Nuovi prodotti
New items
Nuevos productos

BALL VALVES

VALVOLE A SFERA ELETTRICHE
ELECTRICAL BALL VALVES
VALVULAS ELECTRICAS DE BOLA

453 - 853

Le valvole a sfera delle serie 853 (elettriche) e 453 (manuali) sono il prodotto di una progettazione attenta e mirata alla funzionalità e all'affidabilità di un accessorio indispensabile sia in agricoltura che nell'industria.
Tutte le valvole sono dotate di accorgimenti tecnici che ne fanno quanto di meglio si possa reperire sul mercato, parti sicure e affidabili in ogni tipologia di impianto.
Una famiglia completa, formata dalle valvole a 2 vie, a 3 vie disponibili sia con attacco laterale che inferiore, a 4 e a 5 vie. Le valvole elettriche della serie 853 sono caratterizzate dal nuovo motoriduttore, completamente riprogettato, pensato per una maggiore durata ed una grande affidabilità e flessibilità. Oltre ai nuovi corpi e alle nuove misure di attacco, la novità che spicca maggiormente riguarda la versione **A-net** dotata di elettronica interna a microprocessore. Le valvole 853 **A-net** possono essere collegate (fino a 20) su di un unico cavo al computer SYNCRO che può pilotare più valvole simultaneamente, rendendo semplice il controllo di circuiti idraulici, anche molto complessi, come quelli per la gestione dei servizi ausiliari delle irroratrici.

CARATTERISTICHE GENERALI

Valvole a sfera manuali

- Sedi di tenuta in TEFLON®
- Bulloneria in acciaio INOX
- Azionamento progressivo senza sforzo
- Maniglia ergonomica per una presa comoda e sicura
- Sfera interna realizzata in Polipropilene rinforzato con fibra di vetro, in acciaio AISI 316 o PE-UHMW
- O'ring in Viton® (con sfera in PE-UHMW o in acciaio AISI 316) o EPDM (con sfera in Polipropilene)
- Corpo in Polipropilene rinforzato con fibra di vetro
- Disponibili con attacco a forchetta, filetti femmina e maschio, adattatore **CamLock** o attacco morsetto*
- Fornite con filetti standard **BSP** e, a richiesta, **NPT**.

Valvole a sfera elettriche

- Azionamento elettrico 12 Vdc
- Perno di rotazione in acciaio INOX
- Sedi di tenuta delle sfera in TEFLON®
- O'ring interni in VITON®
- Sfera interna realizzata in Polipropilene rinforzato con fibra di vetro, in acciaio Inox o PE-UHMW
- Tiranti di fissaggio flange in acciaio Inox, protetti dal corpo valvola
- Facile orientamento del motoriduttore
- Manutenzione semplificata: il motore può essere facilmente separato dalla valvola
- Disponibile in versione con comando elettrico a 3 fili e con collegamento A-net
- Indirizzamento "Plug & Play" delle valvole versione A-net
- Disponibili con attacco a forchetta, filetti femmina e maschio, adattatore **CamLock** o attacco morsetto*
- Fornite con filetti standard **BSP** e, a richiesta, **NPT**.

The electric ball valves of the 853 series and the manual ones of the 453 series are the result of a special design focused on the functionality and reliability of an accessory that is essential both in the agricultural and in the industrial field.
All valves have technical features that make them unique on the market and safe and reliable parts for any type of system.
A complete range consisting of 2-way, 3-way valves available both with side and lower 4/5-way coupling. The electric valves of the 853 series feature a new completely redesigned gear motor that allows a longer duration as well as great reliability and flexibility. Besides the new bodies and the new coupling sizes, the main news is in the **A-net** version that is equipped with internal microprocessor electronics. The 853 **A-net** series valves can be connected (up to 20) by means of a single cable to the SYNCRO computer that can control more valves at the same time. This makes the control of even complex hydraulic circuits easier, like those to manage sprayer auxiliary services.

GENERAL FEATURES

Manual ball valves

- TEFLON® sealing seats
- STAINLESS STEEL bolts and nuts
- Progressive smooth activation
- Ergonomic handle for a comfortable and safe grip
- Internal ball in polypropylene reinforced with fiberglass, in AISI 316 steel or PE-UHMW
- O-ring in Viton® (with ball in PE-UHMW or AISI 316 steel) or EPDM (with polypropylene ball)
- Body in polypropylene reinforced with fiberglass
- Available with fork couplings, male and female threads, **CamLock** adapter or clamp coupling*
- Supplied with standard **BSP** and, upon request, **NPT** threads.

Electric ball valves

- 12 Vdc electric activation
- STAINLESS steel rotation pin
- TEFLON® ball seats
- Internal O-rings in VITON®
- Internal ball in polypropylene reinforced with fiberglass, in stainless steel or PE-UHMW
- Stainless steel flange tie-rods, protected by the valve body
- Gear motor easy orientation
- Simple maintenance: the motor can be easily separated from the valve
- Available in the version with 3-wire electric control and A-net connection
- "Plug & Play" addressing of the valves of the A-net version
- Available with fork couplings, male and female threads, **CamLock** adapter or clamp coupling*
- Supplied with standard **BSP** and, upon request, **NPT** threads.

Las válvulas de bola de las series 853 (eléctricas) y 453 (manuales) son el resultado de un diseño atento y dirigido al funcionamiento y confiabilidad de un accesorio indispensable para la agricultura y la industria.
Todas las válvulas están dotadas de soluciones técnicas que las convierten en lo mejor que se pueda conseguir en el mercado, partes seguras y confiables para cualquier tipo de sistema.
Una familia completa, formada por las válvulas de 2 vías a 3 vías, disponibles tanto con toma lateral como inferior, de 4 y de 5 vías. Las válvulas eléctricas de la serie 853 se caracterizan por el nuevo motorreductor, completamente diseñado nuevamente, pensado para una mayor duración y una gran confiabilidad y flexibilidad. Además de los nuevos cuerpos y las nuevas medidas de enganche, la novedad que más destaca se refiere a la versión **A-net**, dotada de electrónica interna con micro-procesador. Las válvulas 853 **A-net** pueden conectarse (hasta 20) a un único cable al ordenador SYNCRO que puede manejar varias válvulas simultáneamente, simplificando el control de circuitos hidráulicos, incluso muy complejos, como aquellos para la gestión de los servicios auxiliares de las pulverizadoras.

CARACTERÍSTICAS GENERALES

Válvulas de bola manuales

- Alojamientos de estanqueidad de TEFLON®
- Bulonería de acero INOX
- Accionamiento progresivo sin esfuerzo
- Manija ergonómica para un agarre cómodo y seguro
- Bola interna realizada de Polipropileno reforzado con fibra de vidrio, de acero AISI 316 o PE-UHMW
- Juntas tóricas de Viton® (con bola de PE-UHMW o de acero AISI 316) o EPDM (con bola de Polipropileno)
- Cuerpo de Polipropileno reforzado con fibra de vidrio
- Disponibles con toma de horquilla, roscas hembra y macho, adaptador **CamLock** o toma mordaza*
- Suministradas con roscas estándar **BSP** y, a pedido, **NPT**.

Válvulas de bola eléctricas

- Accionamiento eléctrico 12 Vdc
- Perno de rotación de acero INOX
- Alojamientos de estanqueidad de las bolas de TEFLON®
- Juntas tóricas de VITON®
- Bola interna realizada de Polipropileno reforzado con fibra de vidrio, de acero inox o PE-UHMW
- Tirantes de fijación bridas de acero inox, protegidos por el cuerpo válvula
- Fácil orientación del motorreductor
- Mantenimiento simplificado: el motor puede ser fácilmente separado de la válvula
- Disponible en versión con mando eléctrico de 3 cables y con conexión A-net
- Dirección "Plug & Play" de las válvulas versión A-net
- Disponibles con toma de horquilla, roscas hembra y macho, adaptador **CamLock** o toma mordaza*
- Suministradas con roscas estándar **BSP** y, a pedido, **NPT**.

*Compatibile con attacchi tipo *Banjo®, Hypro® e Bee Valve®*

*Compatible with Banjo®, Hypro® and Bee Valve® couplings

*Compatible con tomas tipo Banjo®, Hypro® y Bee Valve®

453 - 853

VALVOLE A SFERA ELETTRICHE
ELECTRICAL BALL VALVES
VALVULAS ELECTRICAS DE BOLA

Sistema di fissaggio integrato brevetatto
- Realizzato direttamente sul corpo senza l'apporto di inserti
- Compensa errori di allineamento sulle forature
- Fissaggio con viti a testa esagonale M8 (o 5/16 UN)

Patented integrated fixing system
- Directly on the body; no inserts
- No problems in case of hole alignment mistakes
- Fixing through hexagonal head screws M8 (or 5/16 UN)

Sistema de bloqueo integrado patentado
- Realizado directamente sobre le cuerpo sin utilizar insertos
- Compensa loe erores de alineamiento de los agujeros
- Sujecion con tornillos de cabeza hexagonal M8 (or 5/16 UN)

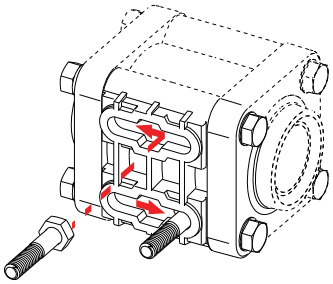

Patented

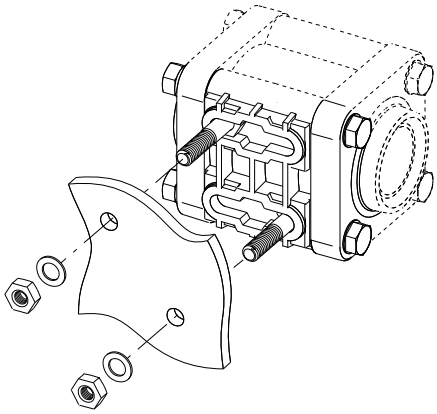

Le valvole a sfera possono essere collegate ad accoppiatori CAMLOCK tipo B, C, D e H illustrati nel capitolo **FITTINGS**.
Il colore rappresentato nelle tabelle dei modelli che possono montare accoppiatori CAMLOCK si riferisce alla misura dell'accoppiatore stesso.

Ball valves can be connected to CAMLOCK couplers, type B, C, D and H described in chapter **FITTINGS**.
The colour given in the tables of the models that can be mounted with CAMLOCK couplers refers to the measurement of the coupler itself.

Las válvulas de bola se pueden conectar a acopladores CAMLOCK tipo B, C, D y H ilustrados en el capítulo **FITTINGS**.
El color representado en las tablas de los modelos que pueden llevar montados acopladores CAMLOCK se refiere a la medida del mismo acoplador.

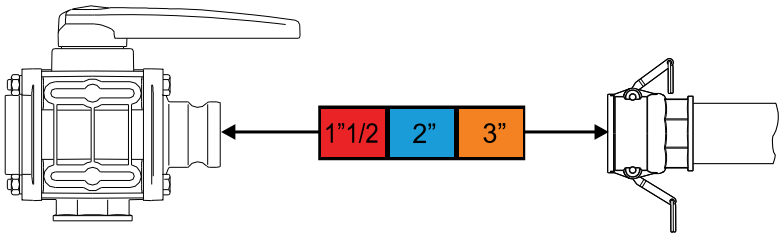

Il motoriduttore delle valvole 853 può essere facilmente separato dal corpo valvola ed orientato a piacimento semplicemente svitando il collare e ruotando il motore in posizioni di 90°.

The gearmotor of the 853 valves can be easily separated from the valve body and oriented in any position by loosening the collar and rotating the motor in positions of 90°.

El motorreductor de las válvulas 853 puede ser fácilmente separado del cuerpo válvula y dirigido de acuerdo a la necesidad, simplemente desatornillando el collar y girando el motor en posiciones de 90°.

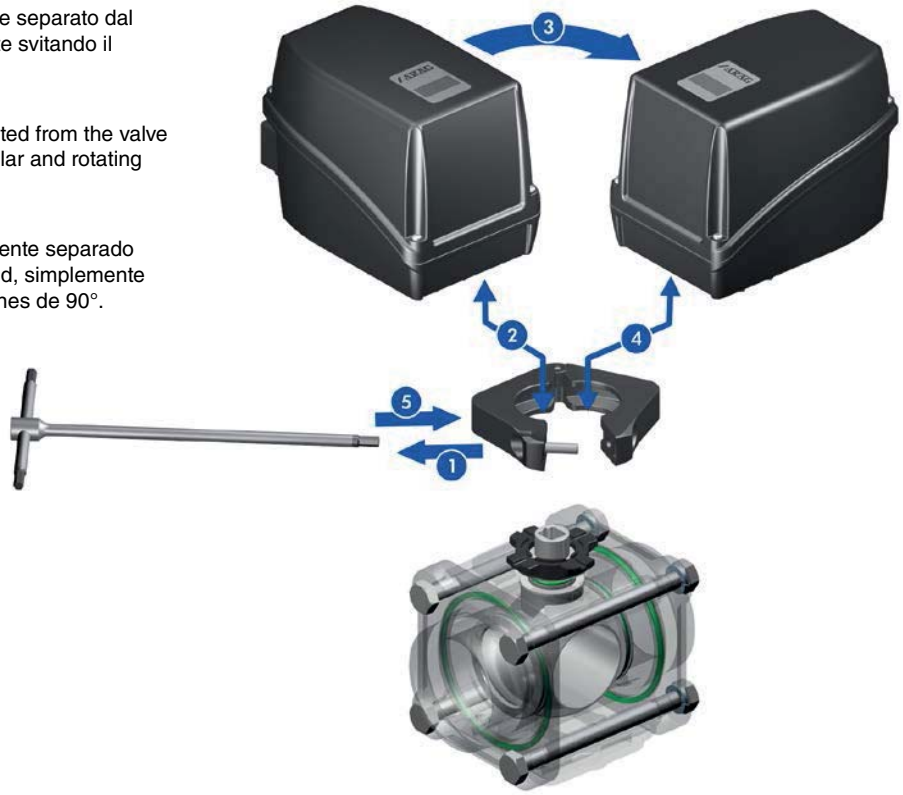

VALVOLE A SFERA ELETTRICHE
ELECTRICAL BALL VALVES
VALVULAS ELECTRICAS DE BOLA

853

SWITCH ON-OFF

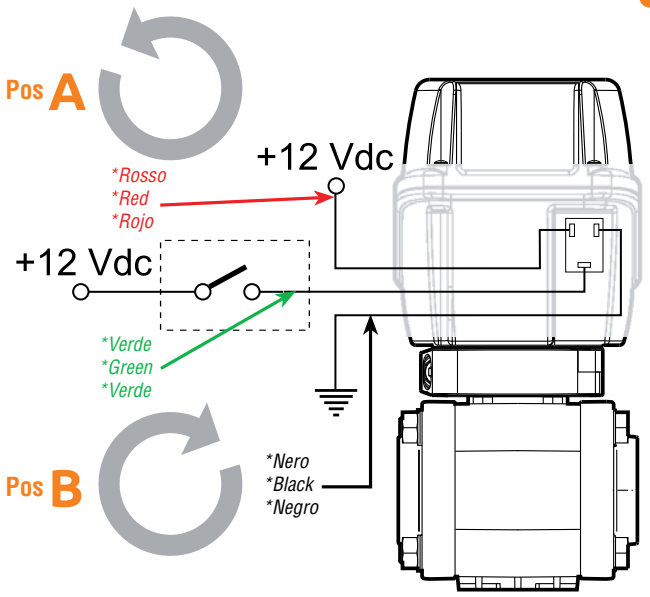

Funzionamento a 3 fili
- Alimentazione 12 Vdc sempre collegata
- Alimentando il comando di apertura/chiusura a 12 Vdc la valvola ruota in senso orario.
- Togliendo tensione al comando, la valvola ruota in senso antiorario.

3 wire operation
- 12 Vdc power supply, always connected
- With opening/closing command supplied with 12 Vdc, the valve turns clockwise.
- Disconnecting the command power supply, the valve turns counter-clockwise.

Funcionamiento con 3 cables
- Alimentación 12 Vcc siempre conectada.
- Alimentando el mando de apertura/cierre de 12 Vcc la válvula gira en el sentido horario.
- Quitando tensión al mando, la válvula gira en el sentido antihorario.

**I colori dei fili sono riferiti al cavo COD. 8650900.140*

**The wire colours refer to the cable COD. 8650900.140*

**Los colores de los hilos se refieren al cable COD. 8650900.140*

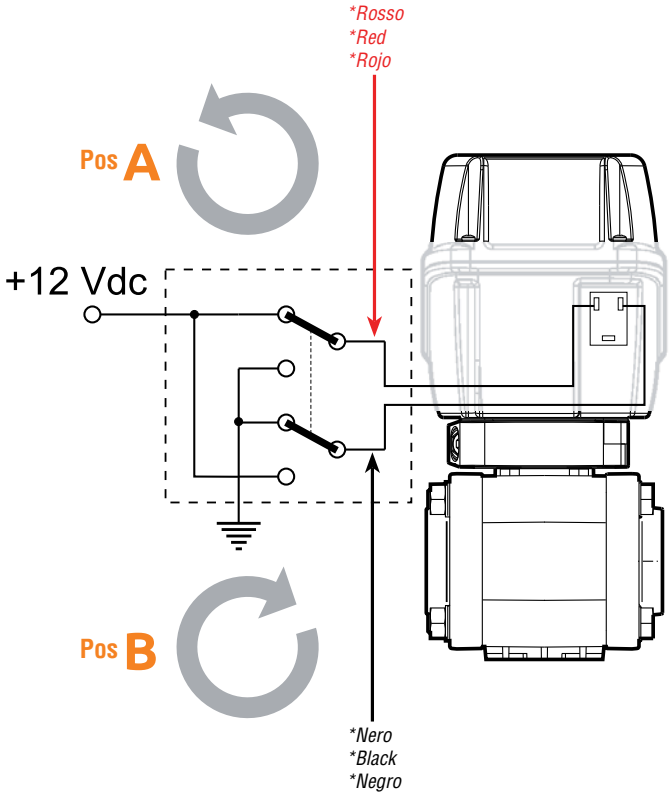

Funzionamento a 2 fili
- Movimento di rotazione ottenuto invertendo la polarità di alimentazione con un doppio deviatore.

2 wire operation
- Rotation obtained by inverting the power supply polarity with a double switch.

Funcionamiento con 2 cables
- Movimiento de rotación obtenido invirtiendo la polaridad de alimentación con un doble conmutador.

**I colori dei fili sono riferiti al cavo COD. 8650900.140*

**The wire colours refer to the cable COD. 8650900.140*

**Los colores de los hilos se refieren al cable COD. 8650900.140*

In entrambi i casi il motore assorbe corrente solo durante il movimento della valvola.

In both cases, the motor absorbs current only during the valve movement.

En ambos casos, el motor absorbe corriente solo durante el movimiento de la válvula.

A-net CANbus

Le valvole a sfera serie 853 con collegamento **A-net** sono dotate di un apposito connettore **Tyco Superseal®** a 4 poli con innesto a pressione per il collegamento ai cavi del computer SYNCRO. **All'interno l'elettronica è in grado di gestire la rotazione della sfera a passi di 1°.** Il sensore rileva la posizione della sfera e fornisce a SYNCRO precise indicazioni sul movimento della stessa, in tempo reale.

The ball valves of the 853 series with **A-net** connection are provided with a special 4-poles **Tyco Superseal®** connector with pressure coupling for connection to the SYNCRO computer cables. **The internal electronics can manage the ball rotation at steps of 1°.** The sensor detects the ball position and sends to SYNCRO precise data about the ball movement in real time.

Las válvulas de bola serie 853 con conexión **A-net** tienen un específico conector **Tyco Superseal®** de 4 polos con acople a presión para la conexión con los cables del ordenador SYNCRO. **En el interior, la electrónica puede administrar la rotación de la bola con pasos de 1°.** El sensor detecta la posición de la bola y suministra a SYNCRO precisas indicaciones sobre el movimiento de la misma, en tiempo real.

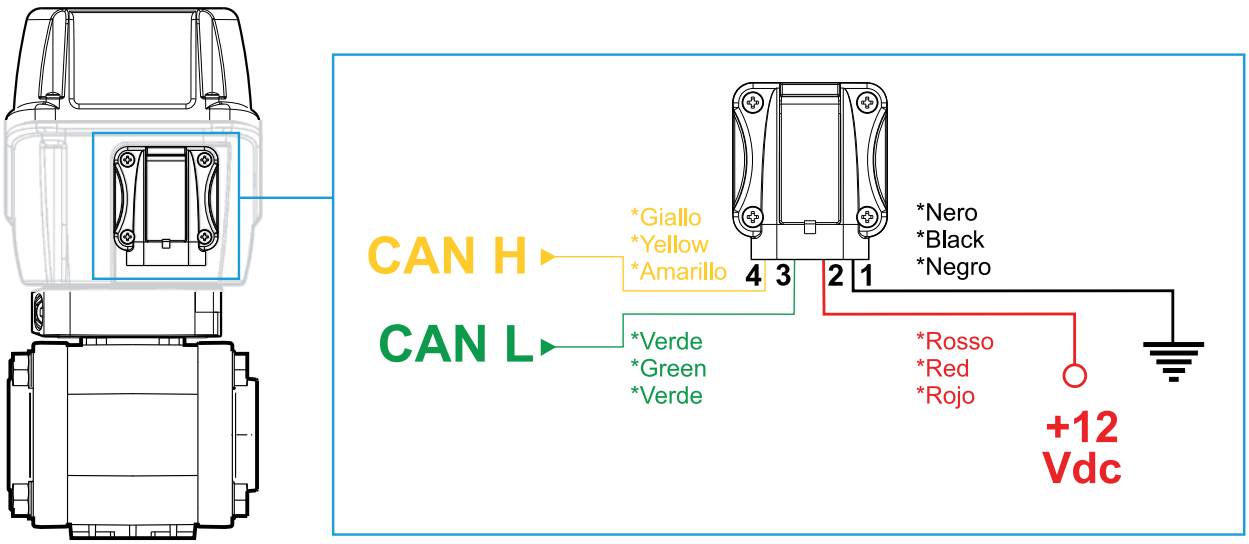

*I colori dei fili sono riferiti al cavo COD. 8650950.140

*The wire colours refer to the cable COD. 8650950.140

*Los colores de los hilos se refieren al cable COD. 8650950.140

ROTAZIONE E FLUSSI DELLE VALVOLE A SFERA ELETTRICHE
ROTATION AND FLOWS OF THE ELECTRIC BALL VALVES
ROTACIÓN Y FLUJOS DE LAS VÁLVULAS DE BOLA ELÉCTRICAS

2 Valvole elettriche a sfera 2 vie | 2-way ball electric valves | Válvulas eléctricas de bola 2 vías

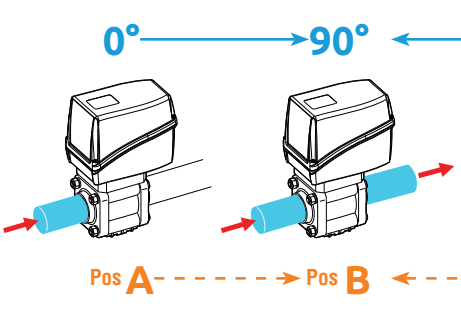

A-net CANbus

Posizione della sfera della valvola A-net (a passi di 1°)
Position of the A-net ball valve (by 1° steps)
Posición de la bola de la válvula A-net (a pasos de 1º)

SWITCH ON-OFF pag.202

Posizione della sfera della valvola con funzionamento a 2-3 fili
Position of the 2/3-wire valve ball
Posición de la bola de la válvula con funcionamiento de 2-3 cables

3 Valvole elettriche a sfera 3 vie laterali | 3-way side ball electric valves | Válvulas eléctricas de bola 3 vías laterales

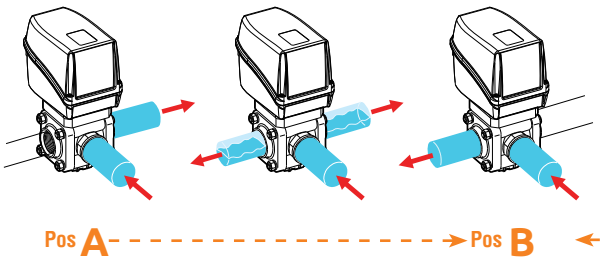

A-net CANbus

Posizione della sfera della valvola A-net (a passi di 1°)
Position of the A-net ball valve (by 1° steps)
Posición de la bola de la válvula A-net (a pasos de 1º)

SWITCH ON-OFF pag.202

Posizione della sfera della valvola con funzionamento a 2-3 fili
Position of the 2/3-wire valve ball
Posición de la bola de la válvula con funcionamiento de 2-3 cables

3 Valvole elettriche a sfera 3 vie inferiori | 3-way lower ball electric valves | Válvulas eléctricas de bola 3 vías inferiores

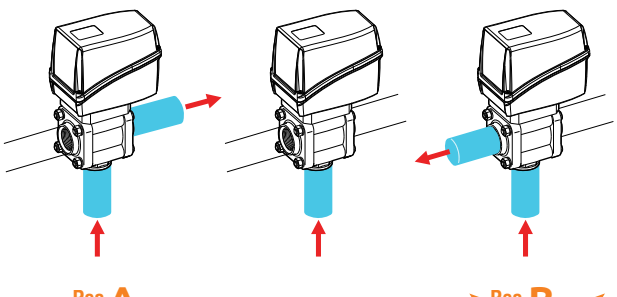

A-net CANbus

Posizione della sfera della valvola A-net (a passi di 1°)
Position of the A-net ball valve (by 1° steps)
Posición de la bola de la válvula A-net (a pasos de 1º)

SWITCH ON-OFF pag.202

Posizione della sfera della valvola con funzionamento a 2-3 fili
Position of the 2/3-wire valve ball
Posición de la bola de la válvula con funcionamiento de 2-3 cables

5 Valvole elettriche a sfera 5 vie | 5-way ball electric valves | Válvulas eléctricas de bola 5 vías

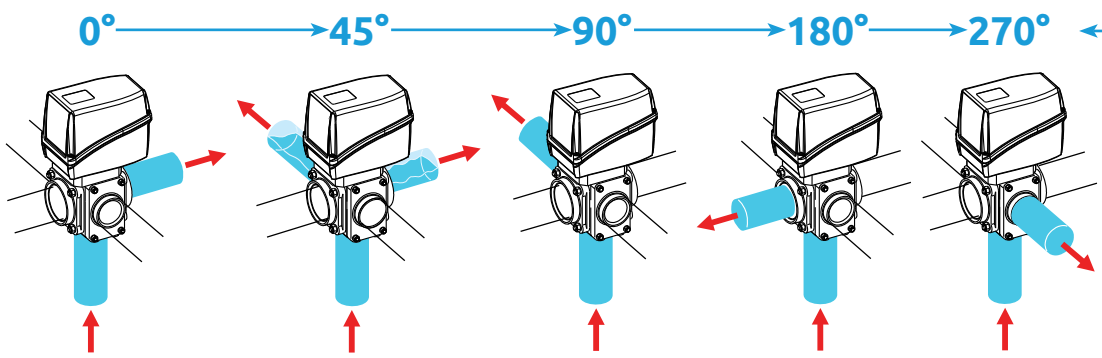

A-net CANbus

Posizione della sfera della valvola A-net (a passi di 1°)
Position of the A-net ball valve (by 1° steps)
Posición de la bola de la válvula A-net (a pasos de 1º)

Ultra-high molecular weight polyethylene

ARAG presenta le nuove valvole con sfera in PE-UHMW (Ultra-high molecular weight polyethylene), un polietilene ad altissimo peso molecolare dotato di caratteristiche particolari:

- Ottime proprietà di scorrimento
- Autolubrificante
- Elevata resistenza all'abrasione
- Eccellente resistenza chimica
- Peso ridotto

ARAG presents the new valves with ball in PE-UHMW, i.e. an Ultra-high molecular weight polyethylene with special features:

- Great sliding properties
- Self-lubricating
- High abrasion-resistance
- Excellent chemical resistance
- Reduced weight

ARAG presenta las nuevas válvulas con bola de PE-UHMW (Ultra-high molecular weight polyethylene), un polietileno de altísimo peso molecular con características particulares:

- Óptimas propiedades de deslizamiento
- Autolubricante
- Elevada resistencia a la abrasión
- Excelente resistencia química
- Peso reducido

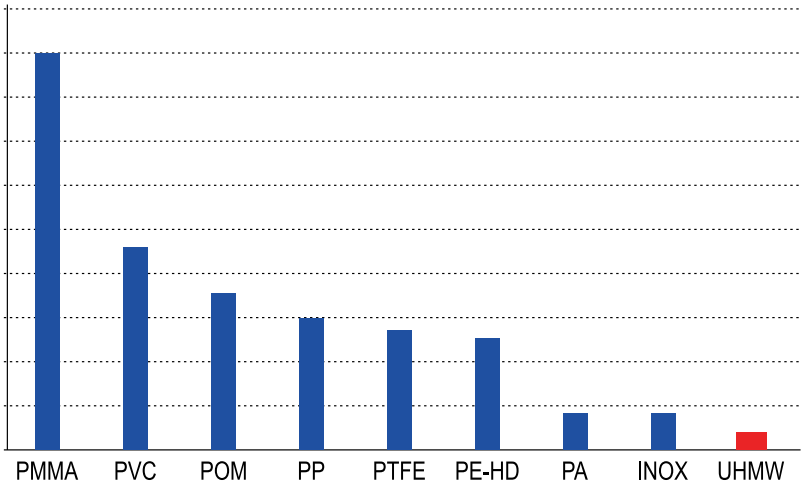

COEFFICIENTE DI ABRASIONE
ABRASION COEFFICIENT
COEFICIENTE DE ABRASIÓN

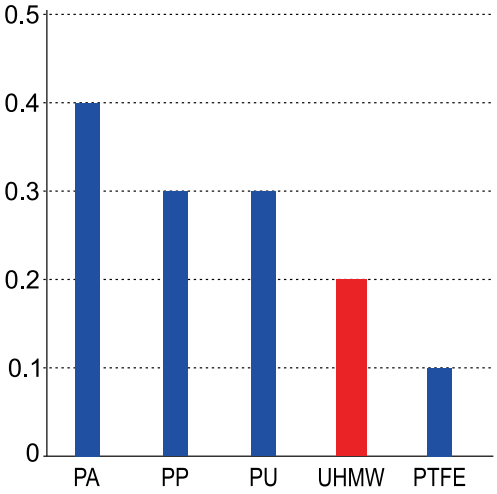

COEFFICIENTE DI ATTRITO
FRICTION COEFFICIENT
COEFICIENTE DE ROZAMIENTO

LEGENDA - LEGEND - LEYENDA
PA: Poliammide - Polyamide - Poliamida
PE-HD: Polietilene alta densità - High density polyethylene - Polietileno de alta densidad
PMMA: Polimetacrilato - Polymethyl - Polimetacrilato
POM: Poliossimetilene - Polyoxymethylene - Polioximetileno
PP: Polipropilene - Polypropylene - Polipropileno
PTFE (Teflon®): Politetrafluoroetilene - Polytetrafluoroethylene - Politetrafluoroetileno
PU: Poliuretano - Polyurethane - Poliuretano
PVC: Cloruro di polivinile - Polyvinyl chloride - Cloruro de polivinilo
INOX: Acciaio Inox - Stainless steel - Acero inoxidable

VALVOLE A SFERA ELETTRICHE
ELECTRICAL BALL VALVES
VALVULAS ELECTRICAS DE BOLA

853

Valvole elettriche a sfera con tiranti, 2 vie con attacco a forchetta

2-way ball electric valves with tie-rods and fork coupling

Válvulas eléctricas de bola con tirantes, 2 vías con toma de horquilla

new design

ALTEZZA RIBASSATA!
REDUCED HEIGHT!
ALTURA REDUCIDA!

Anet CANbus

CE

T5 fork coupling | T6 fork coupling | T7 fork coupling | T9 fork coupling

Raccordi di completamento con attacco a forchetta da ordinare separatamente nel capitolo:
End fittings with fork coupling, to be ordered separately in chapter:
Empalmes para completar con toma de horquilla que deben pedirse por separado en el cap.:

FITTINGS

UHMW BALL | TEFLON® AISI 316 BALL | AISI 316 BALL

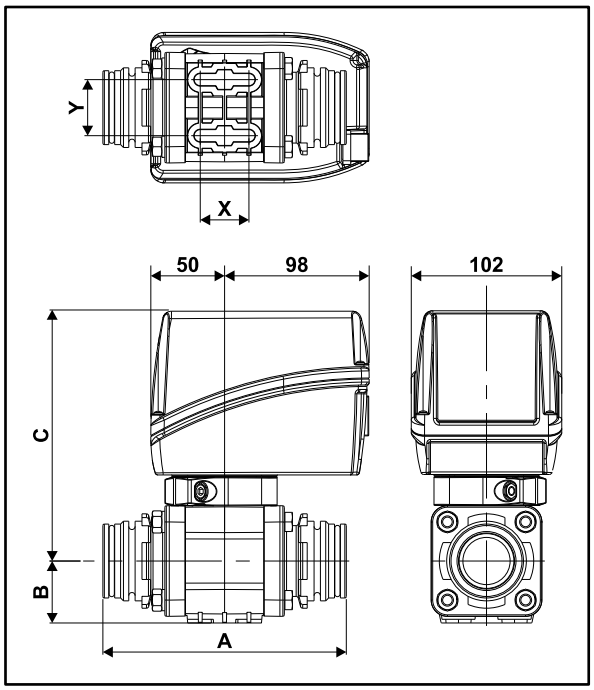

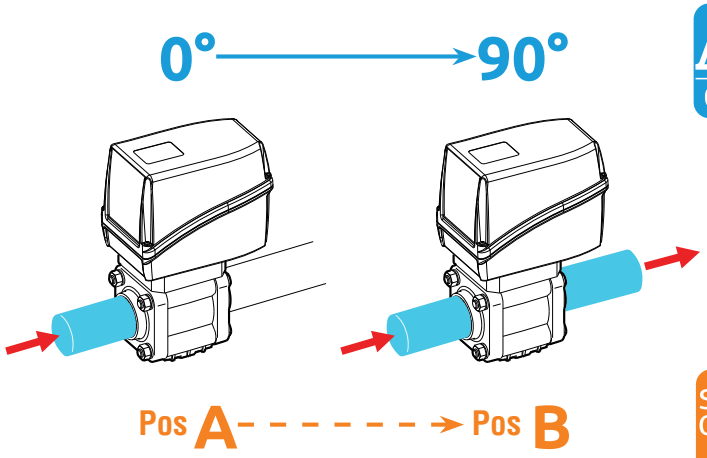

Anet CANbus

SWITCH ON-OFF pag.202

AISI 316 BALL TEFLON® AISI 316 BALL

Valvole a sfera elettriche con sfera in acciaio AISI 316 o acciaio AISI 316 ricoperte in Teflon®.
Collegamento standard con comando a 3 fili.

Electric valves with ball in AISI 316 or AISI 316 steel coated with Teflon®.
Standard connection with 3-wire control.

Válvulas de bola eléctricas de acero AISI 316 o acero AISI 316 recubiertas de Teflon®.
Conexión estándar con mando de 3 cables.

COD. CODE CÓD.	bar	PSI	Op. time 90°	@ 12Vdc	F	DN mm	A mm	B mm	C mm	X mm	Y mm	Sfera Ball Bola
853L0 4S55	12	180	1,4 s	3 A	T5	32	148	42	171	33	38	AISI 316 / Teflon®
853L0 4S66			1,4 s	3 A	T6	32	165	42	171	33	38	AISI 316 / Teflon®
853K0 5S66	10	150	2,3 s	3 A	T6	40	169	52	178	40	49	AISI 316
853K0 6S77	8	120	2,3 s	3 A	T7	50	203	61	187	57	60	AISI 316
853K0 7S99	6	90	2,3 s	3 A	T9	65	227	71	200	72	80	AISI 316

Anet CANbus AISI 316 BALL TEFLON® AISI 316 BALL

Valvole a sfera elettriche con sfera in acciaio AISI 316 o acciaio AISI 316 ricoperte in Teflon®.
Collegamento A-net.

Electric valves with ball in AISI 316 or AISI 316 steel coated with Teflon®.
A-net connection.

Válvulas de bola eléctricas de acero AISI 316 o acero AISI 316 recubiertas de Teflon®.
Conexión A-net.

COD. CODE CÓD.	bar	PSI	Op. time 90°	@ 12Vdc	F	DN mm	A mm	B mm	C mm	X mm	Y mm	Sfera Ball Bola
853E0 4S55	12	180	1,4 s	3 A	T5	32	148	42	171	33	38	AISI 316 / Teflon®
853E0 4S66			1,4 s	3 A	T6	32	165	42	171	33	38	AISI 316 / Teflon®
853D0 5S66	10	150	2,3 s	3 A	T6	40	169	52	178	40	49	AISI 316
853D0 6S77	8	120	2,3 s	3 A	T7	50	203	61	187	57	60	AISI 316
853D0 7S99	6	90	2,3 s	3 A	T9	65	227	71	200	72	80	AISI 316

UHMW BALL

Valvole a sfera elettriche con sfera PE-UHMW.
Collegamento standard con comando a 3 fili.

Electric ball valves in PE-UHMW.
Standard connection with 3-wire control.

Válvula de bola eléctricas con bola PE-UHMW.
Conexión estándar con mando de 3 cables.

COD. CODE CÓD.	bar	PSI	Op. time 90°	@ 12Vdc	F	DN mm	A mm	B mm	C mm	X mm	Y mm
853J0 4S55	12	180	1,4 s	3 A	T5	32	148	42	171	33	38
853J0 4S66			1,4 s	3 A	T6	32	165	42	171	33	38
853J0 7S99	6	90	2,3 s	3 A	T9	65	227	71	200	72	80

UHMW BALL Anet CANbus

Valvole a sfera elettriche con sfera PE-UHMW.
Collegamento A-net.

Electric ball valves in PE-UHMW.
A-net connection.

Válvula de bola eléctricas con bola PE-UHMW.
Conexión A-net.

COD. CODE CÓD.	bar	PSI	Op. time 90°	@ 12Vdc	F	DN mm	A mm	B mm	C mm	X mm	Y mm
853B0 4S55	12	180	1,4 s	3 A	T5	32	148	42	171	33	38
853B0 4S66			1,4 s	3 A	T6	32	165	42	171	33	38
853B0 7S99	6	90	2,3 s	3 A	T9	65	227	71	200	72	80

Cavi e spine DIN a 3 fili
3-wires DIN cables and plugs
Cables y tomas DIN a 3 hilos

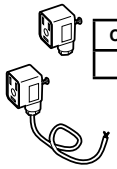

COD. / CODE / CÓD.
ECS0033

COD. / CODE / CÓD.
8650900.140 (1.3 m)

Anet CANbus

Cavo con connettore **Tyco Superseal®** a 4 poli per A-net
Cable with **Tyco Superseal®** 4 poles connector for A-net
Cable con toma **Tyco Superseal®** de 4 polos para A-net

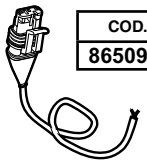

COD. / CODE / CÓD.
8650950.140 (1.3 m)

VALVOLE A SFERA ELETTRICHE
ELECTRICAL BALL VALVES
VALVULAS ELECTRICAS DE BOLA

853

Valvole elettriche a sfera con tiranti, 2 vie con attacco filettato

2-way ball electric valves with tie-rods and threaded coupling

Válvulas eléctricas de bola con tirantes, 2 vías con toma roscada

new design

ALTEZZA RIBASSATA!
REDUCED HEIGHT!
ALTURA REDUCIDA!

Anet CANbus

CE

UHMW BALL

TEFLON® AISI 316 BALL

AISI 316 BALL

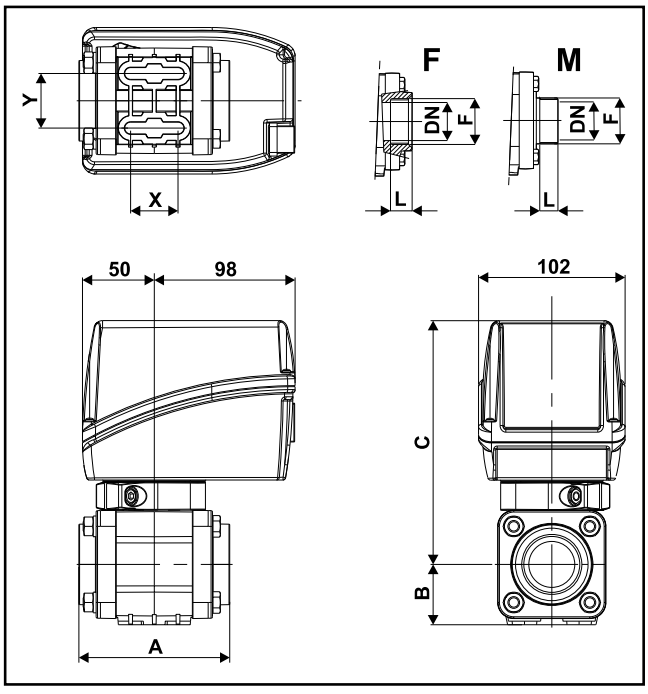

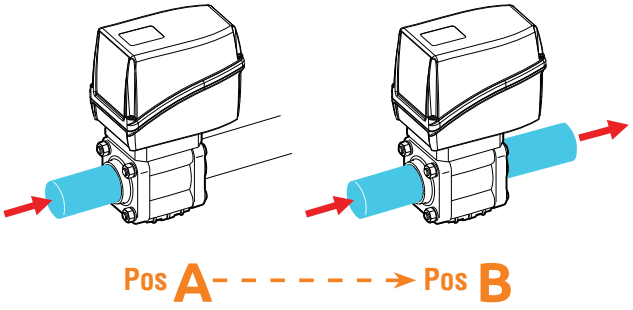

Anet CANbus

SWITCH ON-OFF pag.202

853

VALVOLE A SFERA ELETTRICHE
ELECTRICAL BALL VALVES
VALVULAS ELECTRICAS DE BOLA

AISI 316 BALL TEFLON® AISI 316 BALL

Valvole a sfera elettriche con sfera in acciaio AISI 316 o acciaio AISI 316 ricoperte in Teflon®.
Collegamento standard con comando a 3 fili.

Electric valves with ball in AISI 316 or AISI 316 steel coated with Teflon®.
Standard connection with 3-wire control.

Válvulas de bola eléctricas de acero AISI 316 o acero AISI 316 recubiertas de Teflon®.
Conexión estándar con mando de 3 cables.

COD. CODE CÓD.	bar	PSI	Op. time 90°	@ 12Vdc	F (BSP)	DN mm	L mm	A mm	B mm	C mm	X mm	Y mm	Sfera Ball Bola
853L0 4A44	12	180	1,4 s	3 A	1" F	25	23	101	42	171	33	38	AISI 316 / Teflon®
853L0 4A55			1,4 s	3 A	1" 1/4 F	32	25	105	42	171	33	38	AISI 316 / Teflon®
853K0 5A66	10	150	2,3 s	3 A	1" 1/2 F	40	25	128	52	178	40	49	AISI 316
853K0 6A77	8	120	2,3 s	3 A	2" F	50	28	150	61	187	57	60	AISI 316
853K0 7A88	6	90	2,3 s	3 A	2" 1/2 F	65	33	168	71	200	72	80	AISI 316
853K0 7A99			2,3 s	3 A	3" F	65	36	174	71	200	72	80	AISI 316
853K0 5E66	10	150	2,3 s	3 A	1" 1/2 M	40	24	153	52	178	40	49	AISI 316
853K0 6E77	8	120	2,3 s	3 A	2" M	50	27	174	61	187	57	60	AISI 316

Anet CANbus AISI 316 BALL TEFLON® AISI 316 BALL

Valvole a sfera elettriche con sfera in acciaio AISI 316 o acciaio AISI 316 ricoperte in Teflon®.
Collegamento A-net.

Electric valves with ball in AISI 316 or AISI 316 steel coated with Teflon®.
A-net connection.

Válvulas de bola eléctricas de acero AISI 316 o acero AISI 316 recubiertas de Teflon®.
Conexión A-net.

COD. CODE CÓD.	bar	PSI	Op. time 90°	@ 12Vdc	F (BSP)	DN mm	L mm	A mm	B mm	C mm	X mm	Y mm	Sfera Ball Bola
853E0 4A44	12	180	1,4 s	3 A	1" F	25	23	101	42	171	33	38	AISI 316 / Teflon®
853E0 4A55			1,4 s	3 A	1" 1/4 F	32	25	105	42	171	33	38	AISI 316 / Teflon®
853D0 5A66	10	150	2,3 s	3 A	1" 1/2 F	40	25	128	52	178	40	49	AISI 316
853D0 6A77	8	120	2,3 s	3 A	2" F	50	28	150	61	187	57	60	AISI 316
853D0 7A88	6	90	2,3 s	3 A	2" 1/2 F	65	33	168	71	200	72	80	AISI 316
853D0 7A99			2,3 s	3 A	3" F	65	36	174	71	200	72	80	AISI 316
853D0 5E66	10	150	2,3 s	3 A	1" 1/2 M	40	24	153	52	178	40	49	AISI 316
853D0 6E77	8	120	2,3 s	3 A	2" M	50	27	174	61	187	57	60	AISI 316

UHMW BALL

Valvole a sfera elettriche con sfera PE-UHMW.
Collegamento standard con comando a 3 fili.

Electric ball valves in PE-UHMW.
Standard connection with 3-wire control.

Válvula de bola eléctricas con bola PE-UHMW.
Conexión estándar con mando de 3 cables.

COD. CODE CÓD.	bar	PSI	Op. time 90°	@ 12Vdc	F (BSP)	DN mm	L mm	A mm	B mm	C mm	X mm	Y mm
853J0 4A44	12	180	1,4 s	3 A	1" F	25	23	101	42	171	33	38
853J0 4A55			1,4 s	3 A	1" 1/4 F	32	25	105	42	171	33	38
853J0 7A88	6	90	2,3 s	3 A	2" 1/2 F	65	33	168	71	200	72	80
853J0 7A99			2,3 s	3 A	3" F	65	36	174	71	200	72	80

UHMW BALL Anet CANbus

Valvole a sfera elettriche con sfera PE-UHMW.
Collegamento A-net.

Electric ball valves in PE-UHMW.
A-net connection.

Válvula de bola eléctricas con bola PE-UHMW.
Conexión A-net.

COD. CODE CÓD.	bar	PSI	Op. time 90°	@ 12Vdc	F (BSP)	DN mm	L mm	A mm	B mm	C mm	X mm	Y mm
853B0 4A44	12	180	1,4 s	3 A	1" F	25	23	101	42	171	33	38
853B0 4A55			1,4 s	3 A	1" 1/4 F	32	25	105	42	171	33	38
853B0 7A88	6	90	2,3 s	3 A	2" 1/2 F	65	33	168	71	200	72	80
853B0 7A99			2,3 s	3 A	3" F	65	36	174	71	200	72	80

Cavi e spine DIN a 3 fili
3-wires DIN cables and plugs
Cables y tomas DIN a 3 hilos

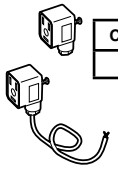

COD. / CODE / CÓD.
ECS0033

COD. / CODE / CÓD.
8650900.140 (1.3 m)

Anet CANbus

Cavo con connettore **Tyco Superseal®** a 4 poli per A-net
Cable with **Tyco Superseal®** 4 poles connector for A-net
Cable con toma **Tyco Superseal®** de 4 polos para A-net

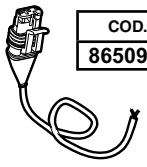

COD. / CODE / CÓD.
8650950.140 (1.3 m)

VALVOLE A SFERA ELETTRICHE
ELECTRICAL BALL VALVES
VALVULAS ELECTRICAS DE BOLA

853

Valvole elettriche a sfera con tiranti 2 vie con attacco a morsetto*

2-way ball electric valves with tie-rods and clamp coupling*

Válvulas eléctricas de bola con tirantes, 2 vías con toma de mordaza*

new design

ALTEZZA RIBASSATA!
REDUCED HEIGHT!
ALTURA REDUCIDA!

Anet CANbus

CE

UHMW BALL

TEFLON® AISI 316 BALL

AISI 316 BALL

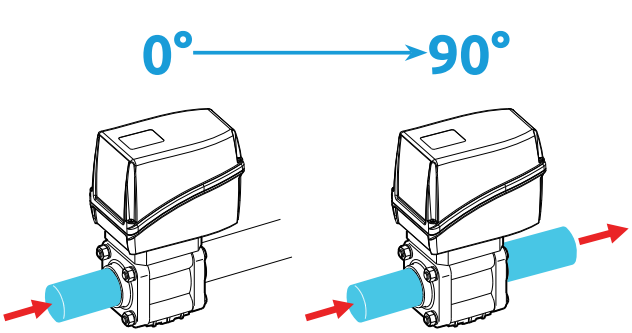

Anet CANbus

SWITCH ON-OFF pag.202

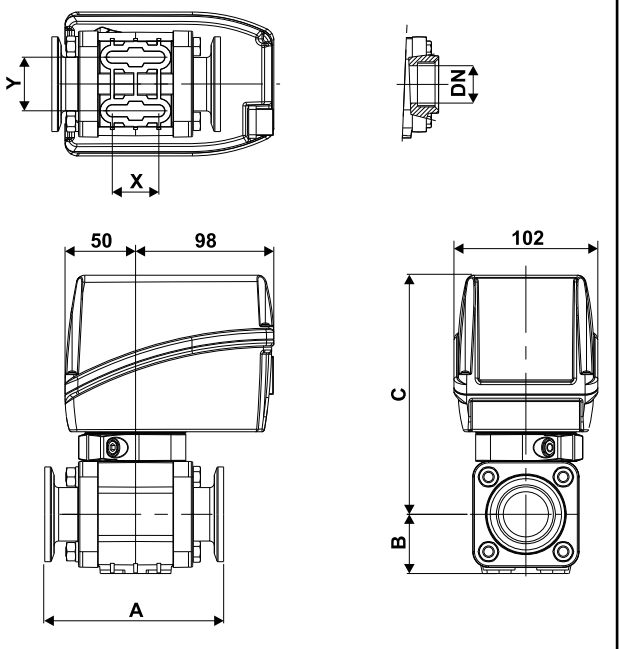

*Kit morsetto di serraggio completo di guarnizione e vite.
*Kit of tightening clamp with seal and screw.
*Kit mordaza de ajuste completa con junta y tornillo.

COD. CODE CÓD.	Ø
2790 00.100	1” Full port
2790 00.200	2” Std. port
2790 00.220	2” Full port
2790 00.300	3” Full port

*Compatibile con attacchi tipo *Banjo®, Hypro® e Bee Valve®*

*Compatible with Banjo®, Hypro® *and Bee Valve® couplings*

*Compatible con tomas tipo Banjo®, Hypro® y Bee Valve®

AISI 316 BALL TEFLON® AISI 316 BALL

Valvole a sfera elettriche con sfera in acciaio AISI 316 o acciaio AISI 316 ricoperte in Teflon®. Collegamento standard con comando a 3 fili.

Electric valves with ball in AISI 316 or AISI 316 steel coated with Teflon®. Standard connection with 3-wire control.

Válvulas de bola eléctricas de acero AISI 316 o acero AISI 316 recubiertas de Teflon®. Conexión estándar con mando de 3 cables.

COD. CODE CÓD.	bar	PSI	Op. time 90°	@ 12Vdc	F	DN mm	A mm	B mm	C mm	X mm	Y mm	Sfera Ball Bola
853L0 4L44	10	150	1,4 s	3A	1" Full port	25	131	42	171	33	38	AISI 316 / Teflon®
853K0 5L66			2,3 s	3A	2" Std. port	40	133	52	178	40	49	AISI 316
853K0 6L77	8	120	2,3 s	3A	2" Full port	50	170	61	187	57	60	AISI 316
853K0 7L99	6	90	2,3 s	3A	3" Full port	65	192	71	200	72	80	AISI 316

Anet CANbus AISI 316 BALL TEFLON® AISI 316 BALL

Valvole a sfera elettriche con sfera in acciaio AISI 316 o acciaio AISI 316 ricoperte in Teflon®. Collegamento A-net.

Electric valves with ball in AISI 316 or AISI 316 steel coated with Teflon®. A-net connection.

Válvulas de bola eléctricas de acero AISI 316 o acero AISI 316 recubiertas de Teflon®. Conexión A-net.

COD. CODE CÓD.	bar	PSI	Op. time 90°	@ 12Vdc	F	DN mm	A mm	B mm	C mm	X mm	Y mm	Sfera Ball Bola
853E0 4L44	10	150	1,4 s	3A	1" Full port	25	131	42	171	33	38	AISI 316 / Teflon®
853D0 5L66			2,3 s	3A	2" Std. port	40	133	52	178	40	49	AISI 316
853D0 6L77	8	120	2,3 s	3A	2" Full port	50	170	61	187	57	60	AISI 316
853D0 7L99	6	90	2,3 s	3A	3" Full port	65	192	71	200	72	80	AISI 316

UHMW BALL

Valvole a sfera elettriche con sfera PE-UHMW. Collegamento standard con comando a 3 fili.

Electric ball valves in PE-UHMW. Standard connection with 3-wire control.

Válvula de bola eléctricas con bola PE-UHMW. Conexión estándar con mando de 3 cables.

COD. CODE CÓD.	bar	PSI	Op. time 90°	@ 12Vdc	F	DN mm	A mm	B mm	C mm	X mm	Y mm
853J0 4L44	10	150	1,4 s	3A	1" Full port	25	131	42	171	33	38
853J0 7L99	6	90	2,3 s	3A	3" Full port	65	192	71	200	72	80

UHMW BALL Anet CANbus

Valvole a sfera elettriche con sfera PE-UHMW. Collegamento A-net.

Electric ball valves in PE-UHMW. A-net connection.

Válvula de bola eléctricas con bola PE-UHMW. Conexión A-net.

COD. CODE CÓD.	bar	PSI	Op. time 90°	@ 12Vdc	F	DN mm	A mm	B mm	C mm	X mm	Y mm
853B0 4L44	10	150	1,4 s	3A	1" Full port	25	131	42	171	33	38
853B0 7L99	6	90	2,3 s	3A	3" Full port	65	192	71	200	72	80

Cavi e spine DIN a 3 fili
3-wires DIN cables and plugs
Cables y tomas DIN a 3 hilos

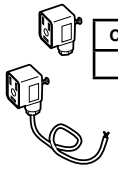

COD. / CODE / CÓD.
ECS0033

COD. / CODE / CÓD.
8650900.140 (1.3 m)

Anet CANbus

Cavo con connettore **Tyco Superseal®** a 4 poli per A-net
Cable with **Tyco Superseal®** 4 poles connector for A-net
Cable con toma **Tyco Superseal®** de 4 polos para A-net

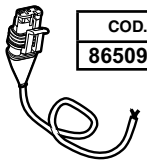

COD. / CODE / CÓD.
8650950.140 (1.3 m)

VALVOLE A SFERA ELETTRICHE
ELECTRICAL BALL VALVES
VALVULAS ELECTRICAS DE BOLA

853

Valvole elettriche a sfera con tiranti, 3 vie con attacco laterale a forchetta

3-way ball electric valves with tie-rods and side fork coupling

Válvulas eléctricas de bola con tirantes, 3 vías con toma lateral de horquilla

new design

ALTEZZA RIBASSATA!
REDUCED HEIGHT!
ALTURA REDUCIDA!

Anet CANbus

CE

T5 fork coupling | T6 fork coupling | T7 fork coupling | T9 fork coupling

Raccordi di completamento con attacco a forchetta da ordinare separatamente nel capitolo:
End fittings with fork coupling, to be ordered separately in chapter:
Empalmes para completar con toma de horquilla que deben pedirse por separado en el cap.:

FITTINGS

UHMW BALL | TEFLON® AISI 316 BALL | AISI 316 BALL

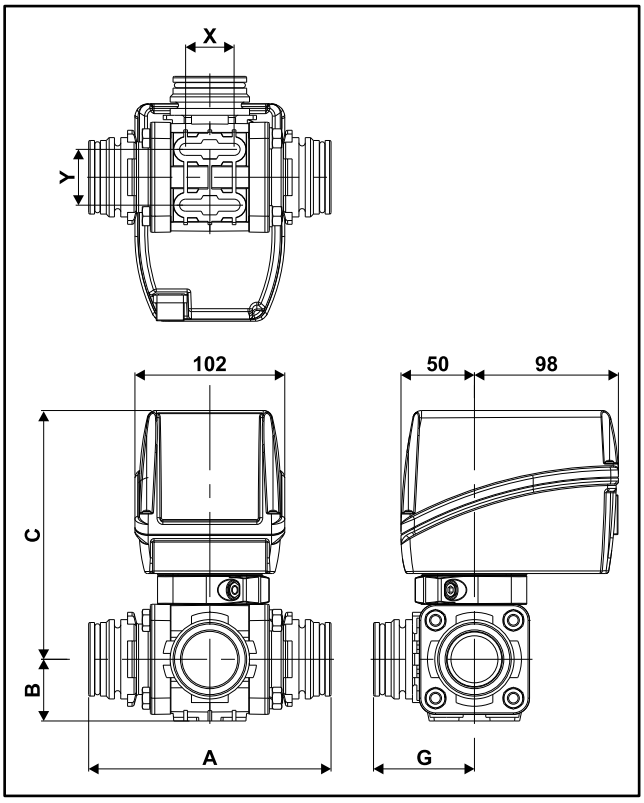

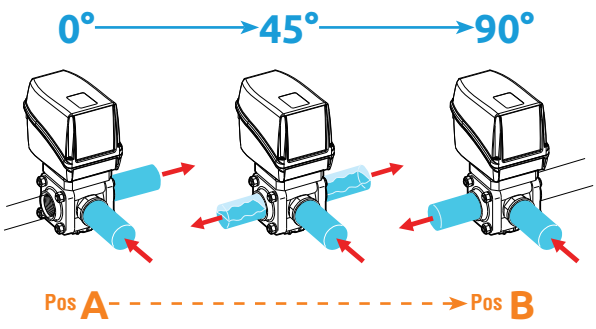

Anet CANbus

SWITCH ON-OFF pag.202

TEFLON® AISI 316 BALL — AISI 316 BALL

Valvole a sfera elettriche con sfera in acciaio AISI 316 o acciaio AISI 316 ricoperte in Teflon®.
Collegamento standard con comando a 3 fili.

Electric valves with ball in AISI 316 or AISI 316 steel coated with Teflon®.
Standard connection with 3-wire control.

Válvulas de bola eléctricas de acero AISI 316 o acero AISI 316 recubiertas de Teflon®.
Conexión estándar con mando de 3 cables.

COD. CODE CÓD.	bar	PSI	Op. time 90°	@ 12Vdc	F	DN mm	A mm	B mm	C mm	G mm	X mm	Y mm	Sfera Ball Bola
853L1 4S55	12	180	1,4 s	3 A	**T5**	**32**	148	42	171	62	33	38	**AISI 316 / Teflon®**
853L1 4S66			1,4 s	3 A	**T6**	**32**	165	42	171	69	33	38	**AISI 316 / Teflon®**
853K1 5S66	10	150	2,3 s	3 A	**T6**	**40**	169	52	178	74	40	49	**AISI 316**
853K1 6S77	8	120	2,3 s	3 A	**T7**	**50**	203	61	187	85	57	60	**AISI 316**
853K1 7S99	6	90	2,3 s	3 A	**T9**	**65**	227	71	200	104	72	80	**AISI 316**

A-net CANbus — TEFLON® AISI 316 BALL — AISI 316 BALL

Valvole a sfera elettriche con sfera in acciaio AISI 316 o acciaio AISI 316 ricoperte in Teflon®.
Collegamento A-net.

Electric valves with ball in AISI 316 or AISI 316 steel coated with Teflon®.
A-net connection.

Válvulas de bola eléctricas de acero AISI 316 o acero AISI 316 recubiertas de Teflon®.
Conexión A-net.

COD. CODE CÓD.	bar	PSI	Op. time 90°	@ 12Vdc	F	DN mm	A mm	B mm	C mm	G mm	X mm	Y mm	Sfera Ball Bola
853E1 4S55	12	180	1,4 s	3 A	**T5**	**32**	148	42	171	62	33	38	**AISI 316 / Teflon®**
853E1 4S66			1,4 s	3 A	**T6**	**32**	165	42	171	69	33	38	**AISI 316 / Teflon®**
853D1 5S66	10	150	2,3 s	3 A	**T6**	**40**	169	52	178	74	40	49	**AISI 316**
853D1 6S77	8	120	2,3 s	3 A	**T7**	**50**	203	61	187	85	57	60	**AISI 316**
853D1 7S99	6	90	2,3 s	3A	**T9**	**65**	227	71	200	104	72	80	**AISI 316**

UHMW BALL

Valvole a sfera elettriche con sfera PE-UHMW.
Collegamento standard con comando a 3 fili.

Electric ball valves in PE-UHMW.
Standard connection with 3-wire control.

Válvula de bola eléctricas con bola PE-UHMW.
Conexión estándar con mando de 3 cables.

COD. CODE CÓD.	bar	PSI	Op. time 90°	@ 12Vdc	F	DN mm	A mm	B mm	C mm	G mm	X mm	Y mm
853J1 4S55	12	180	1,4 s	3 A	**T5**	**32**	148	42	171	62	33	38
853J1 4S66			1,4 s	3 A	**T6**	**32**	165	42	171	69	33	38
853J1 6S77	8	120	2,3 s	3 A	**T7**	**50**	203	61	187	85	57	60
853J1 7S99	6	90	2,3 s	3 A	**T9**	**65**	227	71	200	104	72	80

UHMW BALL — A-net CANbus

Valvole a sfera elettriche con sfera PE-UHMW.
Collegamento A-net.

Electric ball valves in PE-UHMW.
A-net connection.

Válvula de bola eléctricas con bola PE-UHMW.
Conexión A-net.

COD. CODE CÓD.	bar	PSI	Op. time 90°	@ 12Vdc	F	DN mm	A mm	B mm	C mm	G mm	X mm	Y mm
853B1 4S55	12	180	1,4 s	3 A	**T5**	**32**	148	42	171	62	33	38
853B1 4S66			1,4 s	3 A	**T6**	**32**	165	42	171	69	33	38
853B1 6S77	8	120	2,3 s	3 A	**T7**	**50**	203	61	187	85	57	60
853B1 7S99	6	90	2,3 s	3 A	**T9**	**65**	227	71	200	104	72	80

Cavi e spine DIN a 3 fili
3-wires DIN cables and plugs
Cables y tomas DIN a 3 hilos

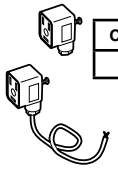

COD. / CODE / CÓD.
ECS0033

COD. / CODE / CÓD.
8650900.140 (1.3 m)

A-net CANbus

Cavo con connettore **Tyco Superseal®** a 4 poli per A-net
Cable with **Tyco Superseal®** 4 poles connector for A-net
Cable con toma **Tyco Superseal®** de 4 polos para A-net

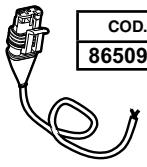

COD. / CODE / CÓD.
8650950.140 (1.3 m)

VALVOLE A SFERA ELETTRICHE
ELECTRICAL BALL VALVES
VALVULAS ELECTRICAS DE BOLA

853

Valvole elettriche a sfera con tiranti, 3 vie con attacco laterale filettato

3-way ball electric valves with tie-rods and side threaded coupling

Válvulas eléctricas de bola con tirantes, 3 vías con toma lateral roscada

new design

ALTEZZA RIBASSATA!
REDUCED HEIGHT!
ALTURA REDUCIDA!

Anet CANbus

CE

UHMW BALL

TEFLON® AISI 316 BALL

AISI 316 BALL

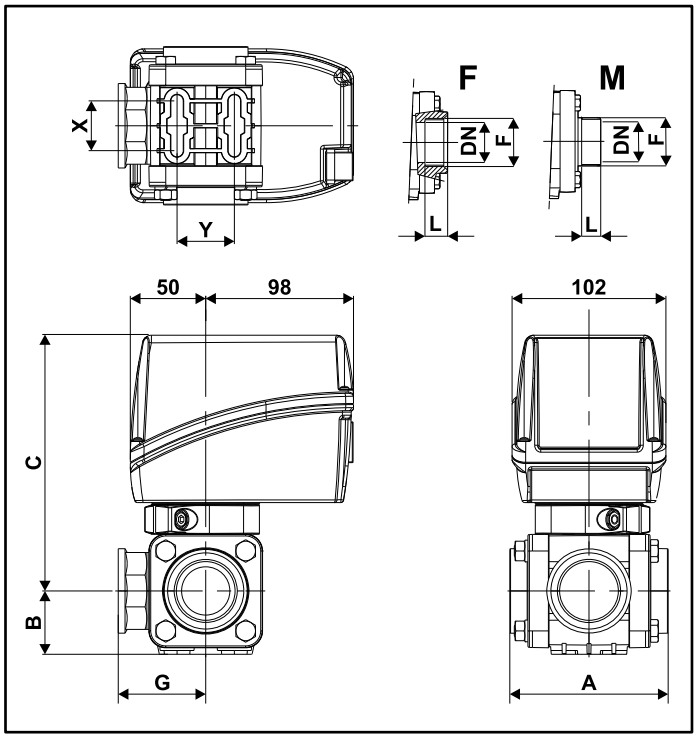

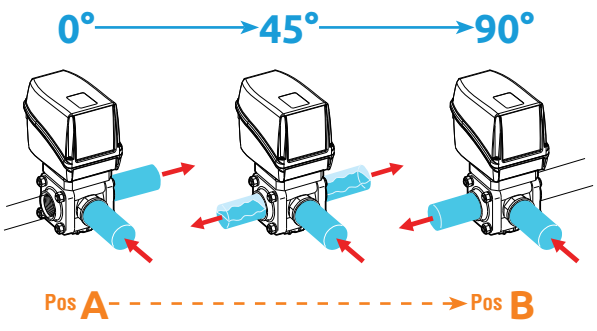

Anet CANbus

SWITCH ON-OFF pag.202

853

VALVOLE A SFERA ELETTRICHE
ELECTRICAL BALL VALVES
VALVULAS ELECTRICAS DE BOLA

TEFLON® AISI 316 BALL — AISI 316 BALL

Valvole a sfera elettriche con sfera in acciaio AISI 316 o acciaio AISI 316 ricoperte in Teflon®.
Collegamento standard con comando a 3 fili.

Electric valves with ball in AISI 316 or AISI 316 steel coated with Teflon®.
Standard connection with 3-wire control.

Válvulas de bola eléctricas de acero AISI 316 o acero AISI 316 recubiertas de Teflon®.
Conexión estándar con mando de 3 cables.

COD. CODE CÓD.	bar	PSI	Op. time 90°	@ 12Vdc	F (BSP)	DN mm	L mm	A mm	B mm	C mm	G mm	X mm	Y mm	Sfera Ball Bola
853L1 4A44	12	180	1,4 s	3 A	1" F	25	23	101	42	171	52	33	38	AISI 316 / Teflon®
853L1 4A55			1,4 s	3 A	1" 1/4 F	32	25	105	42	171	58	33	38	AISI 316 / Teflon®
853K1 5A66	10	150	2,3 s	3 A	1" 1/2 F	40	25	128	52	178	63	40	49	AISI 316
853K1 6A77	8	120	2,3 s	3 A	2" F	50	28	150	61	187	73	57	60	AISI 316
853K1 7A88	6	90	2,3 s	3 A	2" 1/2 F	65	33	168	71	200	88	72	80	AISI 316
853K1 7A99			2,3 s	3 A	3" F	65	36	174	71	200	94	72	80	AISI 316
853K1 5E66	10	150	2,3 s	3 A	1" 1/2 M	40	24	153	52	178	76	40	49	AISI 316
853K1 6E77	8	120	2,3 s	3 A	2" M	50	27	174	61	187	85	57	60	AISI 316

Anet CANbus — TEFLON® AISI 316 BALL — AISI 316 BALL

Valvole a sfera elettriche con sfera in acciaio AISI 316 o acciaio AISI 316 ricoperte in Teflon®.
Collegamento A-net.

Electric valves with ball in AISI 316 or AISI 316 steel coated with Teflon®.
A-net connection.

Válvulas de bola eléctricas de acero AISI 316 o acero AISI 316 recubiertas de Teflon®.
Conexión A-net.

COD. CODE CÓD.	bar	PSI	Op. time 90°	@ 12Vdc	F (BSP)	DN mm	L mm	A mm	B mm	C mm	G mm	X mm	Y mm	Sfera Ball Bola
853E1 4A44	12	180	1,4 s	3 A	1" F	25	23	101	42	171	52	33	38	AISI 316 / Teflon®
853E1 4A55			1,4 s	3 A	1" 1/4 F	32	25	105	42	171	58	33	38	AISI 316 / Teflon®
853D1 5A66	10	150	2,3 s	3 A	1" 1/2 F	40	25	128	52	178	63	40	49	AISI 316
853D1 6A77	8	120	2,3 s	3 A	2" F	50	28	150	61	187	73	57	60	AISI 316
853D1 7A88	6	90	2,3 s	3 A	2" 1/2 F	65	33	168	71	200	88	72	80	AISI 316
853D1 7A99			2,3 s	3 A	3" F	65	36	174	71	200	94	72	80	AISI 316
853D1 5E66	10	150	2,3 s	3 A	1" 1/2 M	40	24	153	52	178	76	40	49	AISI 316
853D1 6E77	8	120	2,3 s	3 A	2" M	50	27	174	61	187	85	57	60	AISI 316

UHMW BALL

Valvole a sfera elettriche con sfera PE-UHMW.
Collegamento standard con comando a 3 fili.

Electric ball valves in PE-UHMW.
Standard connection with 3-wire control.

Válvula de bola eléctricas con bola PE-UHMW.
Conexión estándar con mando de 3 cables.

COD. CODE CÓD.	bar	PSI	Op. time 90°	@ 12Vdc	F (BSP)	DN mm	L mm	A mm	B mm	C mm	G mm	X mm	Y mm
853J1 4A44	12	180	1,4 s	3 A	1" F	25	23	101	42	171	52	33	38
853J1 4A55			1,4 s	3 A	1" 1/4 F	32	25	105	42	171	58	33	38
853J1 6A77	8	120	2,3 s	3 A	2" F	50	28	150	61	187	73	57	60
853J1 7A88	6	90	2,3 s	3 A	2" 1/2 F	65	33	168	71	200	88	72	80
853J1 7A99			2,3 s	3 A	3" F	65	36	174	71	200	94	72	80

UHMW BALL — Anet CANbus

Valvole a sfera elettriche con sfera PE-UHMW.
Collegamento A-net.

Electric ball valves in PE-UHMW.
A-net connection.

Válvula de bola eléctricas con bola PE-UHMW.
Conexión A-net.

COD. CODE CÓD.	bar	PSI	Op. time 90°	@ 12Vdc	F (BSP)	DN mm	L mm	A mm	B mm	C mm	G mm	X mm	Y mm
853B1 4A44	12	180	1,4 s	3 A	1" F	25	23	101	42	171	52	33	38
853B1 4A55			1,4 s	3 A	1" 1/4 F	32	25	105	42	171	58	33	38
853B1 6A77	8	120	2,3 s	3 A	2" F	50	28	150	61	187	73	57	60
853B1 7A88	6	90	2,3 s	3 A	2" 1/2 F	65	33	168	71	200	88	72	80
853B1 7A99			2,3 s	3 A	3" F	65	36	174	71	200	94	72	80

Cavi e spine DIN a 3 fili
3-wires DIN cables and plugs
Cables y tomas DIN a 3 hilos

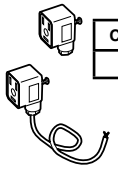

COD. / CODE / CÓD.
ECS0033

COD. / CODE / CÓD.
8650900.140 (1.3 m)

Anet CANbus

Cavo con connettore **Tyco Superseal®** a 4 poli per A-net
Cable with **Tyco Superseal®** 4 poles connector for A-net
Cable con toma **Tyco Superseal®** de 4 polos para A-net

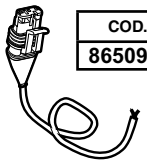

COD. / CODE / CÓD.
8650950.140 (1.3 m)

VALVOLE A SFERA ELETTRICHE
ELECTRICAL BALL VALVES
VALVULAS ELECTRICAS DE BOLA

853

Valvole elettriche a sfera con tiranti, 3 vie con attacco laterale a morsetto*

3-way ball electric valves with tie-rods and side clamp coupling*

Válvulas eléctricas de bola con tirantes, 3 vías con toma lateral de mordaza*

new design

ALTEZZA RIBASSATA!
REDUCED HEIGHT!
ALTURA REDUCIDA!

Anet CANbus

CE

UHMW BALL

TEFLON® AISI 316 BALL

AISI 316 BALL

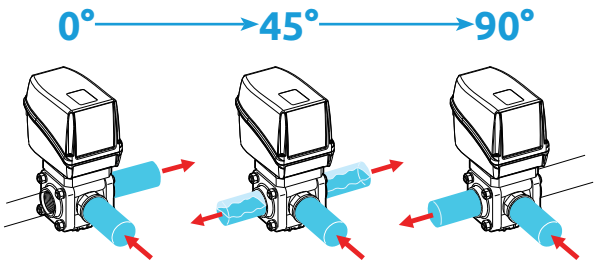

Anet CANbus

SWITCH ON-OFF pag.202

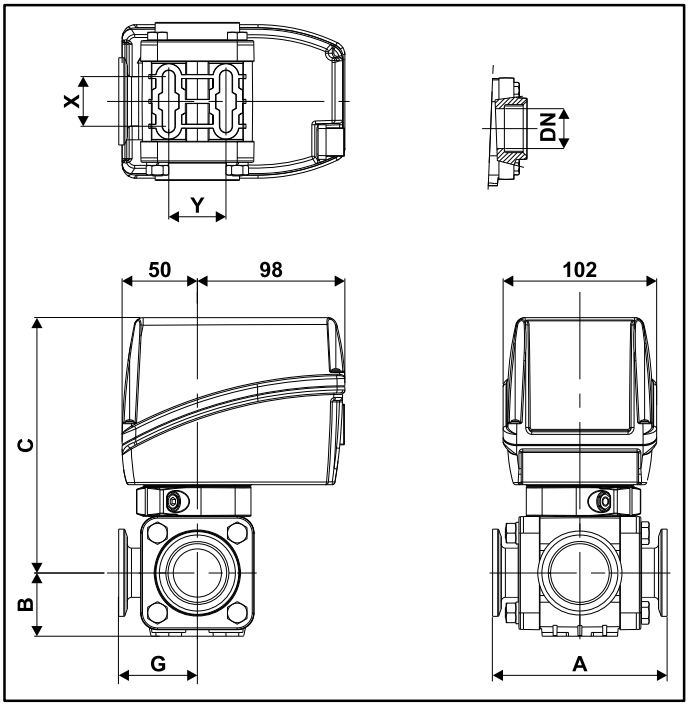

*Kit morsetto di serraggio completo di guarnizione e vite.
*Kit of tightening clamp with seal and screw.
*Kit mordaza de ajuste completa con junta y tornillo.

COD. CODE CÓD.	Ø
2790 00.100	1" Full port
2790 00.200	2" Std. port
2790 00.220	2" Full port
2790 00.300	3" Full port

*Compatibile con attacchi tipo *Banjo®, Hypro® e Bee Valve®*

*Compatible with Banjo®, Hypro® *and Bee Valve® couplings*

*Compatible con tomas tipo Banjo®, Hypro® y Bee Valve®

TEFLON® AISI 316 BALL — AISI 316 BALL

Valvole a sfera elettriche con sfera in acciaio AISI 316 o acciaio AISI 316 ricoperte in Teflon®.
Collegamento standard con comando a 3 fili.

Electric valves with ball in AISI 316 or AISI 316 steel coated with Teflon®.
Standard connection with 3-wire control.

Válvulas de bola eléctricas de acero AISI 316 o acero AISI 316 recubiertas de Teflon®.
Conexión estándar con mando de 3 cables.

COD. CODE CÓD.	bar	PSI	Op. time 90°	@ 12Vdc	F	DN mm	A mm	B mm	C mm	G mm	X mm	Y mm	Sfera Ball Bola
853L1 4L44	10	150	1,4 s	3A	1" Full port	25	131	42	171	52	33	38	AISI 316 / Teflon®
853K1 5L66			2,3 s	3A	2" Std. port	40	133	52	178	63	40	49	AISI 316
853K1 6L77	8	120	2,3 s	3A	2" Full port	50	170	61	187	70	57	60	AISI 316
853K1 7L99	6	90	2,3 s	3A	3" Full port	65	192	71	200	80	72	80	AISI 316

Anet CANbus — TEFLON® AISI 316 BALL — AISI 316 BALL

Valvole a sfera elettriche con sfera in acciaio AISI 316 o acciaio AISI 316 ricoperte in Teflon®.
Collegamento A-net.

Electric valves with ball in AISI 316 or AISI 316 steel coated with Teflon®.
A-net connection.

Válvulas de bola eléctricas de acero AISI 316 o acero AISI 316 recubiertas de Teflon®.
Conexión A-net.

COD. CODE CÓD.	bar	PSI	Op. time 90°	@ 12Vdc	F	DN mm	A mm	B mm	C mm	G mm	X mm	Y mm	Sfera Ball Bola
853E1 4L44	10	150	1,4 s	3A	1" Full port	25	131	42	171	52	33	38	AISI 316 / Teflon®
853D1 5L66			2,3 s	3A	2" Std. port	40	133	52	178	63	40	49	AISI 316
853D1 6L77	8	120	2,3 s	3A	2" Full port	50	170	61	187	70	57	60	AISI 316
853D1 7L99	6	90	2,3 s	3A	3" Full port	65	192	71	200	80	72	80	AISI 316

UHMW BALL

Valvole a sfera elettriche con sfera PE-UHMW.
Collegamento standard con comando a 3 fili.

Electric ball valves in PE-UHMW.
Standard connection with 3-wire control.

Válvula de bola eléctricas con bola PE-UHMW.
Conexión estándar con mando de 3 cables.

COD. CODE CÓD.	bar	PSI	Op. time 90°	@ 12Vdc	F	DN mm	A mm	B mm	C mm	G mm	X mm	Y mm
853J1 4L44	10	150	1,4 s	3A	1" Full port	25	131	42	171	52	33	38
853J1 6L77	8	120	2,3 s	3A	2" Full port	50	170	61	187	70	57	60
853J1 7L99	6	90	2,3 s	3A	3" Full port	65	192	71	200	80	72	80

UHMW BALL — Anet CANbus

Valvole a sfera elettriche con sfera PE-UHMW.
Collegamento A-net.

Electric ball valves in PE-UHMW.
A-net connection.

Válvula de bola eléctricas con bola PE-UHMW.
Conexión A-net.

COD. CODE CÓD.	bar	PSI	Op. time 90°	@ 12Vdc	F	DN mm	A mm	B mm	C mm	G mm	X mm	Y mm
853B1 4L44	10	150	1,4 s	3A	1" Full port	25	131	42	171	52	33	38
853B1 6L77	8	120	2,3 s	3A	2" Full port	50	170	61	187	70	57	60
853B1 7L99	6	90	2,3 s	3A	3" Full port	65	192	71	200	80	72	80

Cavi e spine DIN a 3 fili
3-wires DIN cables and plugs
Cables y tomas DIN a 3 hilos

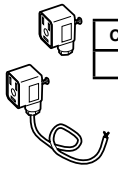

COD. / CODE / CÓD. **ECS0033**

COD. / CODE / CÓD. **8650900.140** (1.3 m)

Anet CANbus

Cavo con connettore **Tyco Superseal®** a 4 poli per A-net
Cable with **Tyco Superseal®** 4 poles connector for A-net
Cable con toma **Tyco Superseal®** de 4 polos para A-net

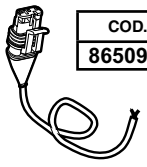

COD. / CODE / CÓD. **8650950.140** (1.3 m)

VALVOLE A SFERA ELETTRICHE
ELECTRICAL BALL VALVES
VALVULAS ELECTRICAS DE BOLA

853

Valvole elettriche a sfera con tiranti, 3 vie con attacco inferiore a forchetta

3-way ball electric valves with tie-rods and lower fork coupling

Válvulas eléctricas de bola con tirantes, 3 vías con toma inferior de horquilla

new design

ALTEZZA RIBASSATA!
REDUCED HEIGHT!
ALTURA REDUCIDA!

Anet CANbus

CE

T6 fork coupling

T7 fork coupling

T9 fork coupling

Raccordi di completamento con attacco a forchetta da ordinare separatamente nel capitolo:
End fittings with fork coupling, to be ordered separately in chapter:
Empalmes para completar con toma de horquilla que deben pedirse por separado en el cap.:

FITTINGS

UHMW BALL

AISI 316 BALL

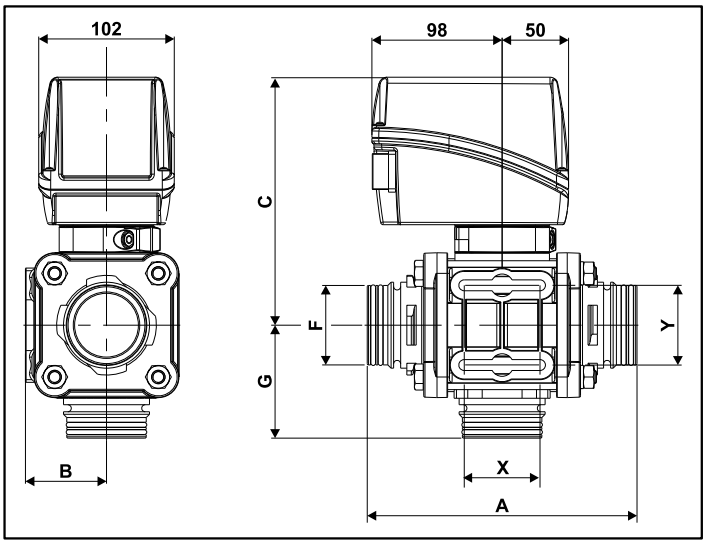

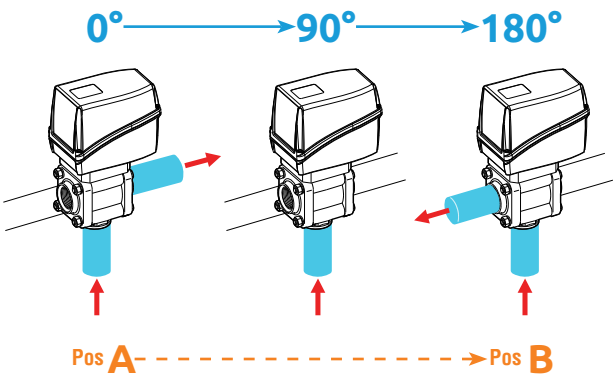

Anet CANbus

SWITCH ON-OFF pag.202

AISI 316 BALL

Valvole a sfera elettriche con sfera in acciaio AISI 316.
Collegamento standard con comando a 3 fili.

Electric valves with ball in AISI 316 steel.
Standard connection with 3-wire control.

Válvulas de bola eléctricas con bola de acero AISI 316.
Conexión estándar con mando de 3 cables.

COD. CODE CÓD.	bar	PSI	Op. time 180°	@ 12Vdc	F	DN mm	A mm	B mm	C mm	G mm	X mm	Y mm	Sfera Ball Bola
853K2 5S66	10	150	4,6 s	3 A	T6	40	169	52	178	74	40	49	AISI 316
853K2 6S77	8	120	4,6 s	3 A	T7	50	203	61	187	85	57	60	AISI 316
853K2 7S99	6	90	4,6 s	3 A	T9	65	227	71	200	104	72	80	AISI 316

Anet CANbus AISI 316 BALL

Valvole a sfera elettriche con sfera in acciaio AISI 316.
Collegamento A-net.

Electric valves with ball in AISI 316 steel.
A-net connection.

Válvulas de bola eléctricas con bola de acero AISI 316.
Conexión A-net.

COD. CODE CÓD.	bar	PSI	Op. time 180°	@ 12Vdc	F	DN mm	A mm	B mm	C mm	G mm	X mm	Y mm	Sfera Ball Bola
853D2 5S66	10	150	4,6 s	3 A	T6	40	169	52	178	74	40	49	AISI 316
853D2 6S77	8	120	4,6 s	3 A	T7	50	203	61	187	85	57	60	AISI 316
853D2 7S99	6	90	4,6 s	3 A	T9	65	227	71	200	104	72	80	AISI 316

UHMW BALL

Valvole a sfera elettriche con sfera PE-UHMW.
Collegamento standard con comando a 3 fili.

Electric ball valves in PE-UHMW.
Standard connection with 3-wire control.

Válvula de bola eléctricas con bola PE-UHMW.
Conexión estándar con mando de 3 cables.

COD. CODE CÓD.	bar	PSI	Op. time 180°	@ 12Vdc	F	DN mm	A mm	B mm	C mm	G mm	X mm	Y mm
853J2 6S77	8	120	4,6 s	3 A	T7	50	203	61	187	85	57	60
853J2 7S99	6	90	4,6 s	3 A	T9	65	227	71	200	104	72	80

UHMW BALL Anet CANbus

Valvole a sfera elettriche con sfera PE-UHMW.
Collegamento A-net.

Electric ball valves in PE-UHMW.
A-net connection.

Válvula de bola eléctricas con bola PE-UHMW.
Conexión A-net.

COD. CODE CÓD.	bar	PSI	Op. time 180°	@ 12Vdc	F	DN mm	A mm	B mm	C mm	G mm	X mm	Y mm
853B2 6S77	8	120	4,6 s	3 A	T7	50	203	61	187	85	57	60
853B2 7S99	6	90	4,6 s	3 A	T9	65	227	71	200	104	72	80

Cavi e spine DIN a 3 fili
3-wires DIN cables and plugs
Cables y tomas DIN a 3 hilos

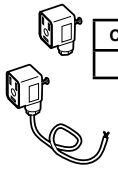

COD. / CODE / CÓD.
ECS0033

COD. / CODE / CÓD.
8650900.140 (1.3 m)

Anet CANbus

Cavo con connettore **Tyco Superseal®** a 4 poli per A-net
Cable with **Tyco Superseal®** 4 poles connector for A-net
Cable con toma **Tyco Superseal®** de 4 polos para A-net

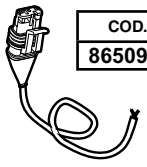

COD. / CODE / CÓD.
8650950.140 (1.3 m)

VALVOLE A SFERA ELETTRICHE
ELECTRICAL BALL VALVES
VALVULAS ELECTRICAS DE BOLA

853

Valvole elettriche a sfera con tiranti, 3 vie con attacco inferiore filettato

3-way ball electric valves with tie-rods and lower threaded coupling

Válvulas eléctricas de bola con tirantes, 3 vías con toma inferior roscada

new design

ALTEZZA RIBASSATA!
REDUCED HEIGHT!
ALTURA REDUCIDA!

Anet CANbus

CE

UHMW BALL

TEFLON® AISI 316 BALL

AISI 316 BALL

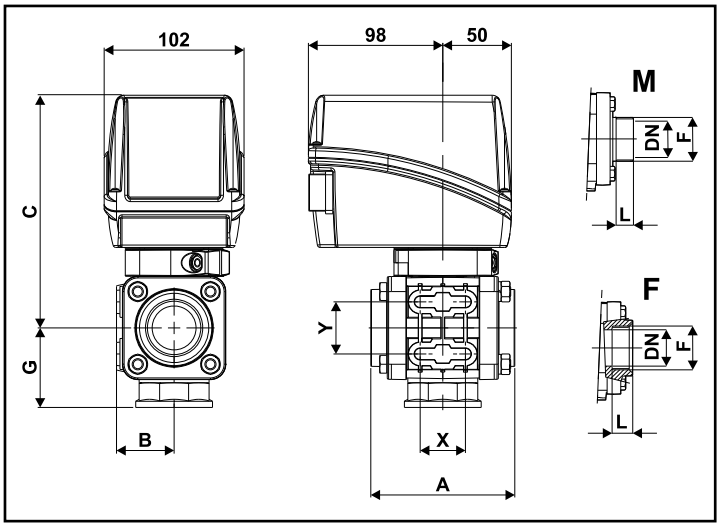

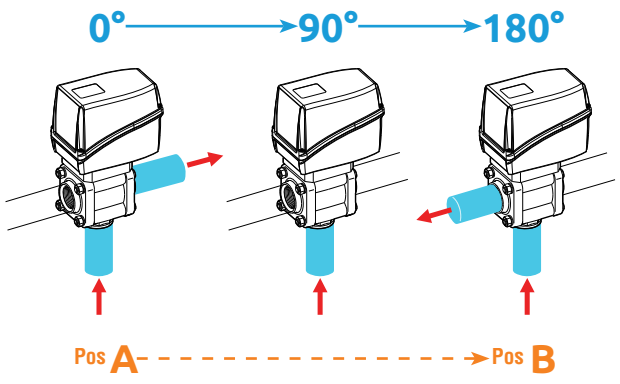

Anet CANbus

SWITCH ON-OFF pag.202

853

VALVOLE A SFERA ELETTRICHE
ELECTRICAL BALL VALVES
VALVULAS ELECTRICAS DE BOLA

TEFLON® AISI 316 BALL — AISI 316 BALL

Valvole a sfera elettriche con sfera in acciaio AISI 316 o acciaio AISI 316 ricoperte in Teflon®.
Collegamento standard con comando a 3 fili.

Electric valves with ball in AISI 316 or AISI 316 steel coated with Teflon®.
Standard connection with 3-wire control.

Válvulas de bola eléctricas de acero AISI 316 o acero AISI 316 recubiertas de Teflon®.
Conexión estándar con mando de 3 cables.

COD. CODE CÓD.	bar	PSI	Op. time 180°	@ 12Vdc	F (BSP)	DN mm	L mm	A mm	B mm	C mm	G mm	X mm	Y mm	Sfera Ball Bola
853L2 4A44	12	180	2,8 s	3 A	**1" F**	**25**	23	101	42	171	52	33	38	**AISI 316 / Teflon®**
853L2 4A55			2,8 s	3 A	**1" 1/4 F**	**32**	25	105	42	171	58	33	38	**AISI 316 / Teflon®**
853K2 5A66	10	150	4,6 s	3 A	**1" 1/2 F**	**40**	25	128	52	178	63	40	49	**AISI 316**
853K2 6A77	8	120	4,6 s	3 A	**2" F**	**50**	28	150	61	187	73	57	60	**AISI 316**
853K2 7A88	6	90	4,6 s	3 A	**2" 1/2 F**	**65**	33	168	71	200	88	72	80	**AISI 316**
853K2 7A99			4,6 s	3 A	**3" F**	**65**	36	174	71	200	94	72	80	**AISI 316**
853K2 5E66	10	150	4,6 s	3 A	**1" 1/2 M**	**40**	24	153	52	178	76	40	49	**AISI 316**
853K2 6E77	8	120	4,6 s	3 A	**2" M**	**50**	27	174	61	187	85	57	60	**AISI 316**

Anet CANbus — TEFLON® AISI 316 BALL — AISI 316 BALL

Valvole a sfera elettriche con sfera in acciaio AISI 316 o acciaio AISI 316 ricoperte in Teflon®.
Collegamento A-net.

Electric valves with ball in AISI 316 or AISI 316 steel coated with Teflon®.
A-net connection.

Válvulas de bola eléctricas de acero AISI 316 o acero AISI 316 recubiertas de Teflon®.
Conexión A-net.

COD. CODE CÓD.	bar	PSI	Op. time 180°	@ 12Vdc	F (BSP)	DN mm	L mm	A mm	B mm	C mm	G mm	X mm	Y mm	Sfera Ball Bola
853E2 4A44	12	180	2,8 s	3 A	**1" F**	**25**	23	101	42	171	52	33	38	**AISI 316 / Teflon®**
853E2 4A55			2,8 s	3 A	**1" 1/4 F**	**32**	25	105	42	171	58	33	38	**AISI 316 / Teflon®**
853D2 5A66	10	150	4,6 s	3 A	**1" 1/2 F**	**40**	25	128	52	178	63	40	49	**AISI 316**
853D2 6A77	8	120	4,6 s	3 A	**2" F**	**50**	28	150	61	187	73	57	60	**AISI 316**
853D2 7A88	6	90	4,6 s	3 A	**2" 1/2 F**	**65**	33	168	71	200	88	72	80	**AISI 316**
853D2 7A99			4,6 s	3 A	**3" F**	**65**	36	174	71	200	94	72	80	**AISI 316**
853D2 5E66	10	150	4,6 s	3 A	**1" 1/2 M**	**40**	24	153	52	178	76	40	49	**AISI 316**
853D2 6E77	8	120	4,6 s	3 A	**2" M**	**50**	27	174	61	187	85	57	60	**AISI 316**

UHMW BALL

Valvole a sfera elettriche con sfera PE-UHMW.
Collegamento standard con comando a 3 fili.

Electric ball valves in PE-UHMW.
Standard connection with 3-wire control.

Válvula de bola eléctricas con bola PE-UHMW.
Conexión estándar con mando de 3 cables.

COD. CODE CÓD.	bar	PSI	Op. time 180°	@ 12Vdc	F (BSP)	DN mm	L mm	A mm	B mm	C mm	G mm	X mm	Y mm
853J2 4A44	12	180	2,8 s	3 A	**1" F**	**25**	23	101	42	171	52	33	38
853J2 4A55			2,8 s	3 A	**1" 1/4 F**	**32**	25	105	42	171	58	33	38
853J2 6A77	8	120	4,6 s	3 A	**2" F**	**50**	28	150	61	187	73	57	60
853J2 7A88	6	90	4,6 s	3 A	**2" 1/2 F**	**65**	33	168	71	200	88	72	80
853J2 7A99			4,6 s	3 A	**3" F**	**65**	36	174	71	200	94	72	80

UHMW BALL — Anet CANbus

Valvole a sfera elettriche con sfera PE-UHMW.
Collegamento A-net.

Electric ball valves in PE-UHMW.
A-net connection.

Válvula de bola eléctricas con bola PE-UHMW.
Conexión A-net.

COD. CODE CÓD.	bar	PSI	Op. time 180°	@ 12Vdc	F (BSP)	DN mm	L mm	A mm	B mm	C mm	G mm	X mm	Y mm
853B2 4A44	12	180	2,8 s	3 A	**1" F**	**25**	23	101	42	171	52	33	38
853B2 4A55			2,8 s	3 A	**1" 1/4 F**	**32**	25	105	42	171	58	33	38
853B2 6A77	8	120	4,6 s	3 A	**2" F**	**50**	28	150	61	187	73	57	60
853B2 7A88	6	90	4,6 s	3 A	**2" 1/2 F**	**65**	33	168	71	200	88	72	80
853B2 7A99			4,6 s	3 A	**3" F**	**65**	36	174	71	200	94	72	80

Cavi e spine DIN a 3 fili
3-wires DIN cables and plugs
Cables y tomas DIN a 3 hilos

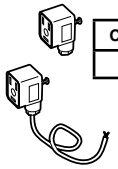

COD. / CODE / CÓD.
ECS0033

COD. / CODE / CÓD.
8650900.140 (1.3 m)

Anet CANbus

Cavo con connettore **Tyco Superseal®** a 4 poli per A-net
Cable with **Tyco Superseal®** 4 poles connector for A-net
Cable con toma **Tyco Superseal®** de 4 polos para A-net

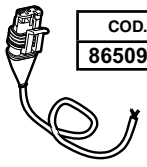

COD. / CODE / CÓD.
8650950.140 (1.3 m)

VALVOLE A SFERA ELETTRICHE
ELECTRICAL BALL VALVES
VALVULAS ELECTRICAS DE BOLA

853

Valvole elettriche a sfera con tiranti, 3 vie con attacco inferiore a morsetto*

3-way ball electric valves with tie-rods and lower clamp coupling*

Válvulas eléctricas de bola con tirantes, 3 vías con toma inferior de mordaza*

new design

ALTEZZA RIBASSATA!
REDUCED HEIGHT!
ALTURA REDUCIDA!

Anet CANbus

CE

UHMW BALL

TEFLON® AISI 316 BALL

AISI 316 BALL

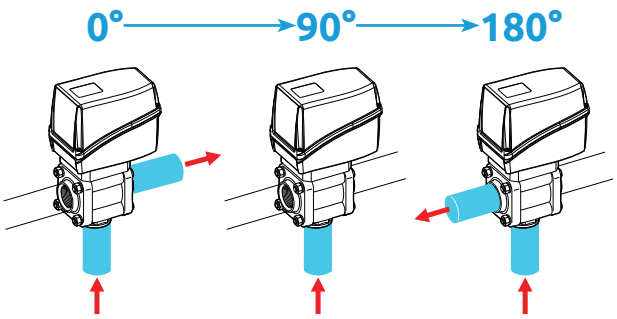

Anet CANbus

SWITCH ON-OFF pag.202

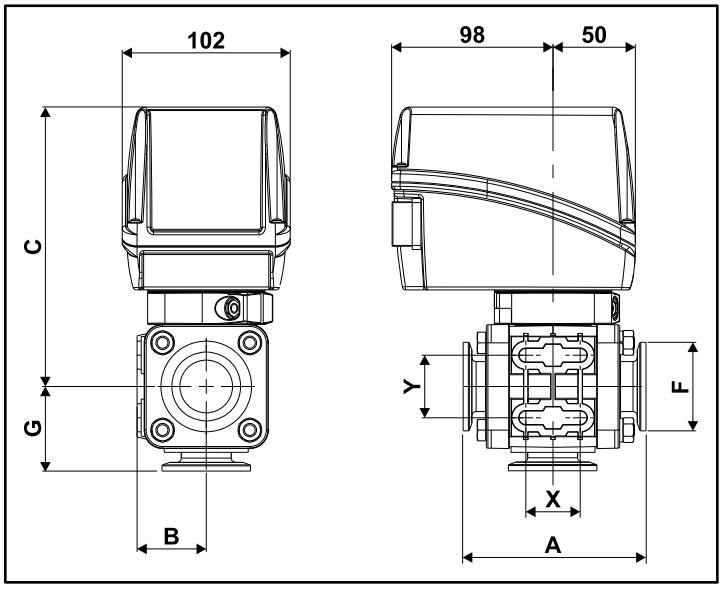

***Kit morsetto di serraggio completo di guarnizione e vite.**
***Kit of tightening clamp with seal and screw.**
***Kit mordaza de ajuste completa con junta y tornillo.**

COD. CODE CÓD.	Ø
2790 00.100	1" Full port
2790 00.200	2" Std. port
2790 00.220	2" Full port
2790 00.300	3" Full port

*Compatibile con attacchi tipo *Banjo®, Hypro® e Bee Valve®*

*Compatible with Banjo®, Hypro® *and Bee Valve® couplings*

*Compatible con tomas tipo Banjo®, Hypro® y Bee Valve®

AISI 316 BALL TEFLON® AISI 316 BALL

Valvole a sfera elettriche con sfera in acciaio AISI 316 o acciaio AISI 316 ricoperte in Teflon®.
Collegamento standard con comando a 3 fili.

Electric valves with ball in AISI 316 or AISI 316 steel coated with Teflon®.
Standard connection with 3-wire control.

Válvulas de bola eléctricas de acero AISI 316 o acero AISI 316 recubiertas de Teflon®.
Conexión estándar con mando de 3 cables.

COD. CODE CÓD.	bar	PSI	Op. time 180°	@ 12Vdc	F	DN mm	A mm	B mm	C mm	G mm	X mm	Y mm	Sfera Ball Bola
853L2 4L44	10	150	2,8 s	3A	1" Full port	25	131	42	171	52	33	38	AISI 316 / Teflon®
853K2 5L66			4,6 s	3A	2" Std. port	40	133	52	178	63	40	49	AISI 316
853K2 6L77	8	120	4,6 s	3A	2" Full port	50	170	61	187	70	57	60	AISI 316
853K2 7L99	6	90	4,6 s	3A	3" Full port	65	192	71	200	80	72	80	AISI 316

Anet CANbus TEFLON® AISI 316 BALL AISI 316 BALL

Valvole a sfera elettriche con sfera in acciaio AISI 316 o acciaio AISI 316 ricoperte in Teflon®.
Collegamento A-net.

Electric valves with ball in AISI 316 or AISI 316 steel coated with Teflon®.
A-net connection.

Válvulas de bola eléctricas de acero AISI 316 o acero AISI 316 recubiertas de Teflon®.
Conexión A-net.

COD. CODE CÓD.	bar	PSI	Op. time 180°	@ 12Vdc	F	DN mm	A mm	B mm	C mm	G mm	X mm	Y mm	Sfera Ball Bola
853E2 4L44	12	180	2,8 s	3A	1" Full port	25	131	42	171	52	33	38	AISI 316 / Teflon®
853D2 5L66	10	150	4,6 s	3A	2" Std. port	40	133	52	178	63	40	49	AISI 316
853D2 6L77	8	120	4,6 s	3A	2" Full port	50	170	61	187	70	57	60	AISI 316
853D2 7L99	6	90	4,6 s	3A	3" Full port	65	192	71	200	80	72	80	AISI 316

UHMW BALL

Valvole a sfera elettriche con sfera PE-UHMW.
Collegamento standard con comando a 3 fili.

Electric ball valves in PE-UHMW.
Standard connection with 3-wire control.

Válvula de bola eléctricas con bola PE-UHMW.
Conexión estándar con mando de 3 cables.

COD. CODE CÓD.	bar	PSI	Op. time 180°	@ 12Vdc	F	DN mm	A mm	B mm	C mm	G mm	X mm	Y mm
853J2 4L44	12	180	2,8 s	3A	1" Full port	25	131	42	171	52	33	38
853J2 6L77	8	120	4,6 s	3A	2" Full port	50	170	61	187	70	57	60
853J2 7L99	6	90	4,6 s	3A	3" Full port	65	192	71	200	80	72	80

UHMW BALL Anet CANbus

Valvole a sfera elettriche con sfera PE-UHMW.
Collegamento A-net.

Electric ball valves in PE-UHMW.
A-net connection.

Válvula de bola eléctricas con bola PE-UHMW.
Conexión A-net.

COD. CODE CÓD.	bar	PSI	Op. time 180°	@ 12Vdc	F	DN mm	A mm	B mm	C mm	G mm	X mm	Y mm
853B2 4L44	12	180	2,8 s	3A	1" Full port	25	131	42	171	52	33	38
853B2 6L77	8	120	4,6 s	3A	2" Full port	50	170	61	187	70	57	60
853B2 7L99	6	90	4,6 s	3A	3" Full port	65	192	71	200	80	72	80

Cavi e spine DIN a 3 fili
3-wires DIN cables and plugs
Cables y tomas DIN a 3 hilos

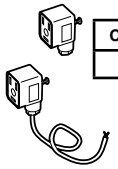

COD. / CODE / CÓD.
ECS0033

COD. / CODE / CÓD.
8650900.140 (1.3 m)

Anet CANbus

Cavo con connettore **Tyco Superseal®** a 4 poli per A-net
Cable with **Tyco Superseal®** 4 poles connector for A-net
Cable con toma **Tyco Superseal®** de 4 polos para A-net

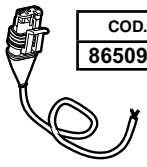

COD. / CODE / CÓD.
8650950.140 (1.3 m)

VALVOLE A SFERA ELETTRICHE
ELECTRICAL BALL VALVES
VALVULAS ELECTRICAS DE BOLA

853

Valvole elettriche a sfera con tiranti, 5 vie con attacco a forchetta

5-way ball electric valves with tie-rods and fork coupling

Válvulas eléctricas de bola con tirantes, 5 vías con toma de horquilla

A-net CANbus · CE

T4 fork coupling · T6 fork coupling · T7 fork coupling

UHMW BALL · AISI 316 BALL

Raccordi di completamento con attacco a forchetta da ordinare separatamente nel capitolo:
End fittings with fork coupling, to be ordered separately in chapter:
Empalmes para completar con toma de horquilla que deben pedirse por separado en el cap.:

FITTINGS

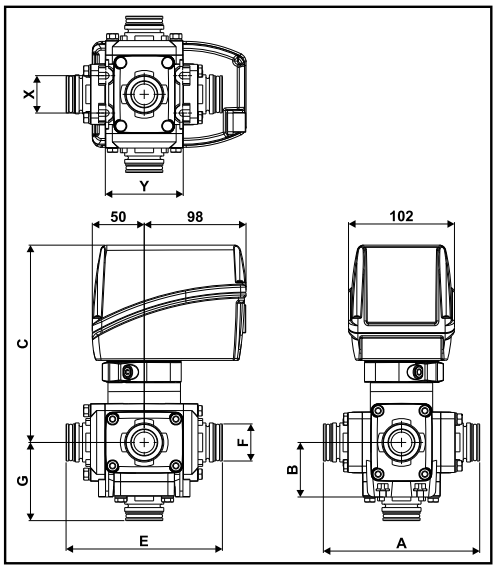

A-net CANbus · AISI 316 BALL

COD. CODE CÓD.	bar	PSI	Op. time 90°	@ 12Vdc	F	DN	A	B	C	E	G	X	Y	Sfera Ball Bola
						mm	mm	mm	mm	mm	mm	mm	mm	
85325 3S44	16	230	2,3 s	3 A	T4	20	150	53	190	150	75	36	74	AISI 316
85325 5S66	12	180	2,3 s	3 A	T6	32	206	72	210	206	103	46	100	AISI 316
85325 7S77	6	90	2,3 s	3 A	T7	50	223	80	223	248	120	51	109	AISI 316

A-net CANbus · UHMW BALL

COD. CODE CÓD.	bar	PSI	Op. time 90°	@ 12Vdc	F	DN	A	B	C	E	G	X	Y
						mm	mm	mm	mm	mm	mm	mm	mm
85315 7S77	6	90	2,3 s	3 A	T7	50	223	80	223	248	120	51	109

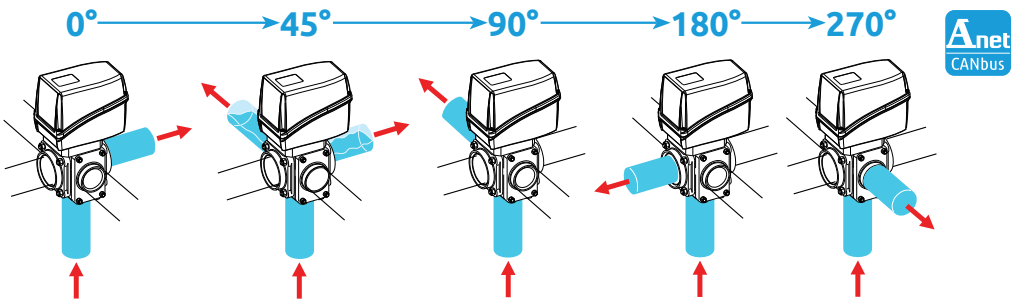

A-net CANbus

A-net CANbus

Cavo con connettore **Tyco Superseal®** a 4 poli per A-net
Cable with **Tyco Superseal®** 4 poles connector for A-net
Cable con toma **Tyco Superseal®** de 4 polos para A-net

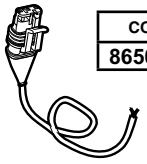

COD. / CODE / CÓD.
8650950.140 (1.3 m)

Valvole elettriche a sfera con tiranti, 5 vie con attacco filettato

5-way ball electric valves with tie-rods and threaded coupling

Válvulas eléctricas de bola con tirantes, 5 vías con toma roscada

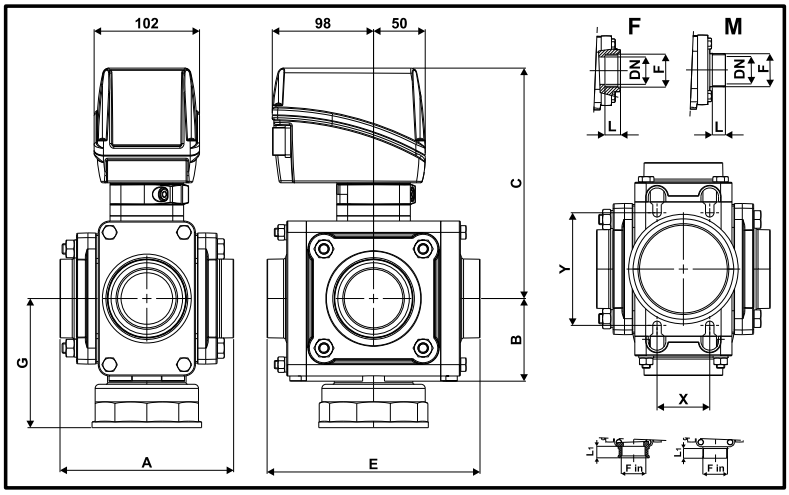

COD. CODE CÓD.	bar	PSI	Op. time 90°	@ 12Vdc	F BSP	Fin BSP	DN mm	L mm	L1 mm	A mm	B mm	C mm	E mm	G mm	X mm	Y mm	Sfera Ball Bola
85325 3A44	16	230	2,3 s	3 A	1" F	---	20	23	---	121	53	190	121	60	36	74	AISI 316
85325 5A55	12	180	2,3 s	3 A	1" 1/4 F	---	32	25	---	166	72	210	166	83	46	100	AISI 316
85325 5A66			2,3 s	3 A	1" 1/2 F	---	32	25	---	166	72	210	166	83	46	100	AISI 316
85325 7A77	6	90	2,3 s	3 A	2" F	2" F	50	28	28	168	80	223	206	102	51	109	AISI 316
85325 7E77			2,3 s	3 A	2" M	2" M	50	27	27	199	80	223	222	110	51	109	AISI 316

COD. CODE CÓD.	bar	PSI	Op. time 90°	@ 12Vdc	F BSP	Fin BSP	DN mm	L mm	L1 mm	A mm	B mm	C mm	E mm	G mm	X mm	Y mm
85315 7A77	6	90	2,3 s	3 A	2" F	2" F	50	28	28	168	80	223	206	102	51	109
85315 7E77			2,3 s	3 A	2" M	2" M	50	27	27	199	80	223	222	110	51	109

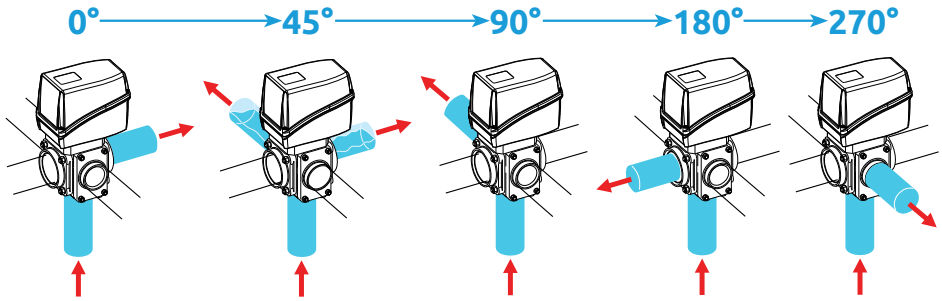

Cavo con connettore **Tyco Superseal®** a 4 poli per A-net
Cable with **Tyco Superseal®** 4 poles connector for A-net
Cable con toma **Tyco Superseal®** de 4 polos para A-net

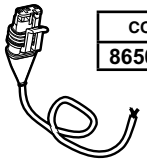

COD. / CODE / CÓD.
8650950.140 (1.3 m)

VALVOLE A SFERA ELETTRICHE
ELECTRICAL BALL VALVES
VALVULAS ELECTRICAS DE BOLA

853

Valvole elettriche a sfera con tiranti, 5 vie con attacco a morsetto*

5-way ball electric valves with tie-rods and clamp coupling*

Válvulas eléctricas de bola con tirantes, 5 vías con toma de mordaza*

* Compatibile con attacchi tipo *Banjo®, Hypro® e Bee Valve®*

*Compatible with Banjo®, Hypro® *and Bee Valve® couplings*

*Compatible con tomas tipo Banjo®, Hypro® y Bee Valve®

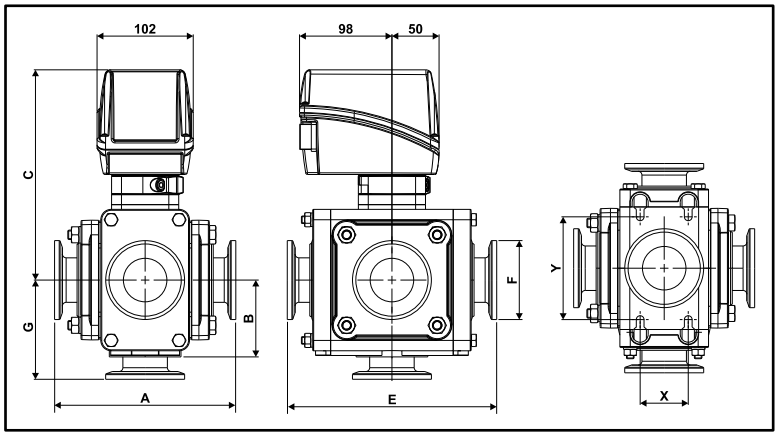

COD. CODE CÓD.	bar	PSI	Op. time 90°	@ 12Vdc	F	DN	A	B	C	E	G	X	Y
						mm	mm	mm	mm	mm	mm	mm	mm
85325 7L77	6	90	2,3 s	3A	2" Full port	50	188	80	223	220	115	51	109

COD. CODE CÓD.	bar	PSI	Op. time 90°	@ 12Vdc	F	DN	A	B	C	E	G	X	Y
						mm	mm	mm	mm	mm	mm	mm	mm
85315 7L77	6	90	2,3 s	3A	2" Full port	50	188	80	223	220	115	51	109

*Kit morsetto di serraggio completo di guarnizione e vite.
*Kit of tightening clamp with seal and screw.
*Kit mordaza de ajuste completa con junta y tornillo.

COD. / CODE / CÓD.	Ø
2790 00.100	1" Full port
2790 00.200	2" Std. port
2790 00.220	2" Full port
2790 00.300	3" Full port

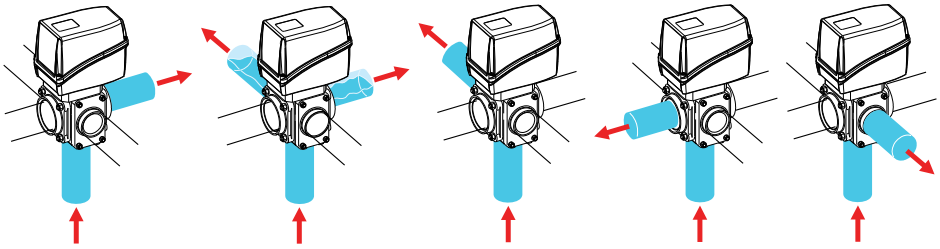

Cavo con connettore **Tyco Superseal®** a 4 poli per A-net
Cable with **Tyco Superseal®** 4 poles connector for A-net
Cable con toma **Tyco Superseal®** de 4 polos para A-net

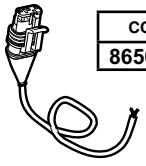

COD. / CODE / CÓD.
8650950.140 (1.3 m)

Valvole multifunzione a sfera con tiranti
- Sfera in Polipropilene o UHMW
- Perno in acciaio INOX (solo 4 e 5 vie)
- Sedi di tenuta in TEFLON®
- Guarnizioni in Viton® (con sfera UHMW) o EPDM (con sfera in Polipropilene)
- Corpo in Polipropilene rinforzato con fibra di vetro

Multifunction bolted ball valves
- Polypropylene or UHMW ball
- Stainless steel stem (only in 4 and 5 way)
- TEFLON® seats
- Seals in Viton® (with UHMW ball) or in EPDM (with PP ball)
- Body in polypropylene reinforced with fiberglass

Válvulas de bola con tirantes multifunción
- Bola de polipropileno o de UHMW
- Perno de acero INOX (solo para 4 y 5 vías)
- Alojamientos herméticos de TEFLON®
- Juntas de Viton® (con bola de UHMW) o de EPDM (con bola de polipropileno)
- Cuerpo de Polipropileno reforzado con fibra de vidrio

Valvole a sfera con tiranti, 2 vie con attacco a forchetta

2-way ball valves with tie-rods and fork coupling

Válvulas de bola con tirantes, 2 vías con toma de horquilla

T5 fork coupling | T6 fork coupling | T7 fork coupling | T9 fork coupling

Raccordi di completamento con attacco a forchetta da ordinare separatamente nel capitolo:
End fittings with fork coupling, to be ordered separately in chapter:
Empalmes para completar con toma de horquilla que deben pedirse por separado en el cap.:

FITTINGS

PP BALL | UHMW BALL

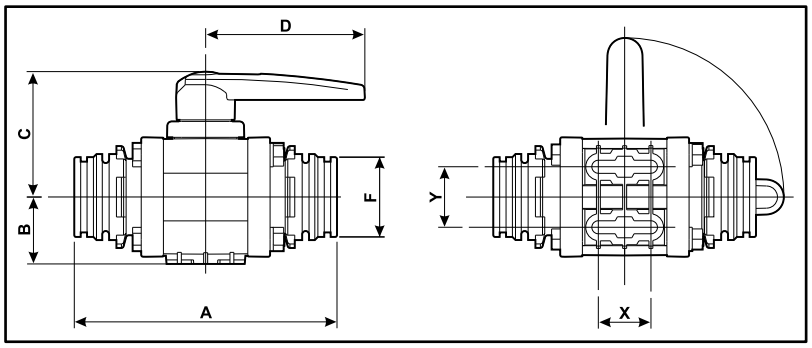

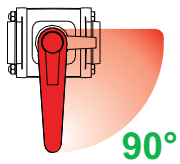

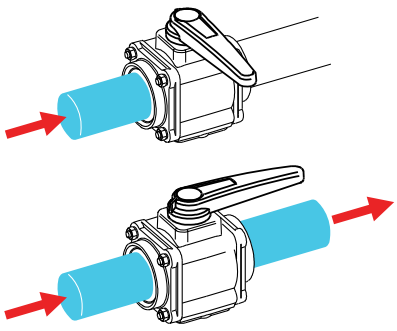

PP BALL

COD. CODE CÓD.	bar	PSI	DN mm	F	A mm	B mm	C mm	D mm	X mm	Y mm
45300 4S55	12	180	32	T5	148	42	79	100	33	38
45300 4S66			32	T6	165	42	79	100	33	38
45300 5S66	10	150	40	T6	169	52	94	130	40	49
45300 6S77	8	120	50	T7	203	61	110	150	57	60
45300 7S99	6	90	65	T9	227	71	125	200	72	80

UHMW BALL

COD. CODE CÓD.	bar	PSI	DN mm	F	A mm	B mm	C mm	D mm	X mm	Y mm
45340 4S55	12	180	32	T5	148	42	79	100	33	38
45340 4S66			32	T6	165	42	79	100	33	38
45340 7S99	6	90	65	T9	227	71	125	200	72	80

VALVOLE A SFERA MANUALI
MANUAL BALL VALVES
VALVULAS DE BOLA MANUALES

Valvole a sfera con tiranti, 2 vie con attacco filettato

2-way ball valves with tie-rods and threaded coupling

Válvulas de bola con tirantes, 2 vías con toma roscada

PP BALL UHMW BALL AISI 316 BALL

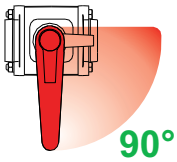

PP BALL

COD. CODE CÓD.	bar	PSI	F BSP	DN mm	L mm	A mm	B mm	C mm	D mm	X mm	Y mm
45300 4A44	16	230	1" F	25	23	101	42	79	100	33	38
45300 4A55			1" 1/4 F	32	25	105	42	79	100	33	38
45300 5A66	10	150	1" 1/2 F	40	25	128	52	94	130	40	49
45300 5A77			2 " F	40	25	134	52	94	130	40	49
45300 6A77			2" F	50	28	150	61	110	150	57	60
45300 7A88	8	120	2" 1/2 F	65	33	168	71	125	200	72	80
45300 7A99			3" F	65	36	174	71	125	200	72	80
45300 5E66	10	150	1" 1/2 M	40	24	143	52	94	130	40	49
45300 6E77			2" M	50	27	174	61	110	150	57	60
45300 7E88	8	120	2" 1/2 M	65	32	206	71	125	200	72	80
45300 7E99			3" M	65	35	212	71	125	200	72	80

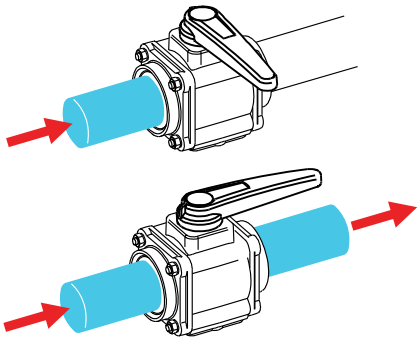

UHMW BALL

COD. CODE CÓD.	bar	PSI	F BSP	DN mm	L mm	A mm	B mm	C mm	D mm	X mm	Y mm
45340 4A44	16	230	1" F	25	23	101	42	79	100	33	38
45340 4A55			1" 1/4 F	32	25	105	42	79	100	33	38
45340 7A88	8	120	2" 1/2 F	65	33	168	71	125	200	72	80
45340 7A99			3" F	65	36	174	71	125	200	72	80
45340 7E88	8	120	2" 1/2 M	65	32	206	71	125	200	72	80
45340 7E99			3" M	65	35	212	71	125	200	72	80

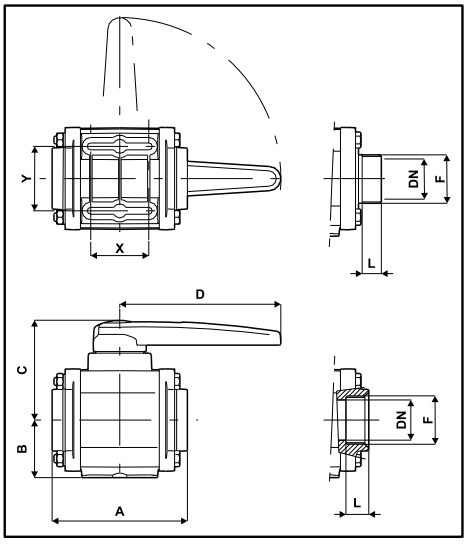

AISI 316 BALL

COD. CODE CÓD.	bar	PSI	F BSP	DN mm	L mm	A mm	B mm	C mm	D mm	X mm	Y mm
45320 4A44	16	230	1" F	25	23	101	42	79	100	33	38
45320 4A55			1" 1/4 F	32	25	105	42	79	100	33	38
45320 5A66	10	150	1" 1/2 F	40	25	128	52	94	130	40	49
45320 5A77			2 " F	40	25	134	52	94	130	40	49
45320 6A77			2" F	50	28	150	61	110	150	57	60
45320 7A88	8	120	2" 1/2 F	65	33	168	71	125	200	72	80
45320 7A99			3" F	65	36	174	71	125	200	72	80
45320 5E66	10	150	1" 1/2 M	40	24	143	52	94	130	40	49
45320 6E77			2" M	50	27	174	61	110	150	57	60
45320 7E88	8	120	2" 1/2 M	65	32	206	71	125	200	72	80
45320 7E99			3" M	65	35	212	71	125	200	72	80

Valvole a sfera con tiranti, 2 vie con adattatore

2-way ball valves with tie-rods and adapter

Válvulas de bola con tirantes, 2 vías con adaptador

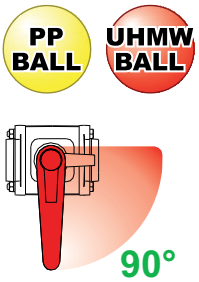

PP BALL

COD. CODE CÓD.	bar	PSI	F	DN	L	CAMLOCK	F1	A	B	C	D	X	Y
			BSP	mm	mm		size	mm	mm	mm	mm	mm	mm
45300 5D66	10	150	1" 1/2 F	40	25	*	1" 1/2	155	52	94	130	40	49
45300 6D77			2" F	50	28	*	2"	190	61	110	150	57	60
45300 7D99	8	120	3" F	65	36	*	3"	214	71	125	200	72	80
45300 5H66	10	150	1" 1/2 M	40	24	*	1" 1/2	167	52	94	130	40	49
45300 6H77			2" M	50	27	*	2"	201	61	110	150	57	60
45300 7H99	8	120	3" M	65	35	*	3"	252	71	125	200	72	80

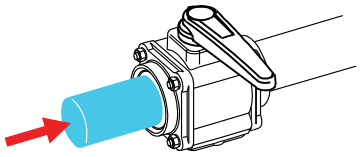

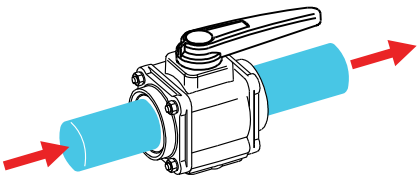

UHMW BALL

COD. CODE CÓD.	bar	PSI	F	DN	L	CAMLOCK	F1	A	B	C	D	X	Y
			BSP	mm	mm		size	mm	mm	mm	mm	mm	mm
45340 7D99	8	120	3" F	65	36	*	3"	214	71	125	200	72	80
45340 7H99	8	120	3" M	65	35	*	3"	252	71	125	200	72	80

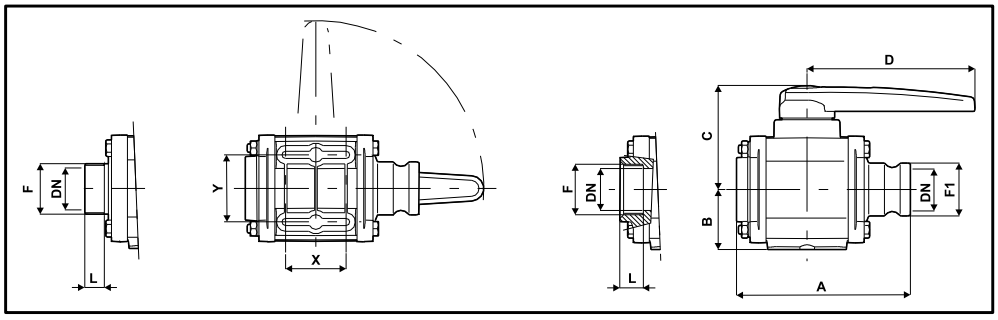

*Adattatori Camlock nel capitolo:
*Camlock adapters in chapter:
*Adaptadores Camlock en el capítulo:
FITTINGS

VALVOLE A SFERA MANUALI
MANUAL BALL VALVES
VALVULAS DE BOLA MANUALES

Valvole a sfera con tiranti, 2 vie con attacco a morsetto*

2-way ball valves with tie-rods and clamp coupling*

Válvulas de bola con tirantes, 2 vías con toma de mordaza

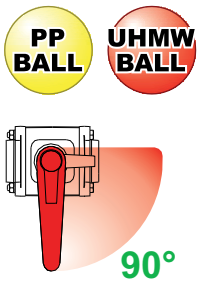

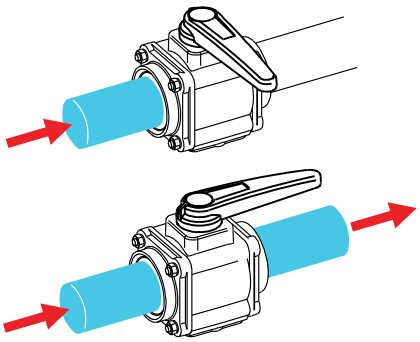

* Compatibile con attacchi tipo *Banjo®, Hypro® e Bee Valve®*

*Compatible with Banjo®, Hypro® *and Bee Valve® couplings*

*Compatible con tomas tipo Banjo®, Hypro® y Bee Valve®

PP BALL

COD. CODE CÓD.	bar	PSI	F	DN	A	B	C	D	X	Y
				mm	mm	mm	mm	mm	mm	mm
45300 4L44	10	150	1" Full port	25	131	42	79	100	33	38
45300 5L66			2" Std. port	40	133	52	94	130	40	49
45300 6L77	8	120	2" Full port	50	170	61	110	150	57	60
45300 7L99	8	120	3" Full port	65	192	71	125	200	72	80

UHMW BALL

COD. CODE CÓD.	bar	PSI	F	DN	A	B	C	D	X	Y
				mm	mm	mm	mm	mm	mm	mm
45340 4L44	10	150	1" Full port	25	131	42	79	100	33	38
45340 7L99	8	120	3" Full port	65	192	71	125	200	72	80

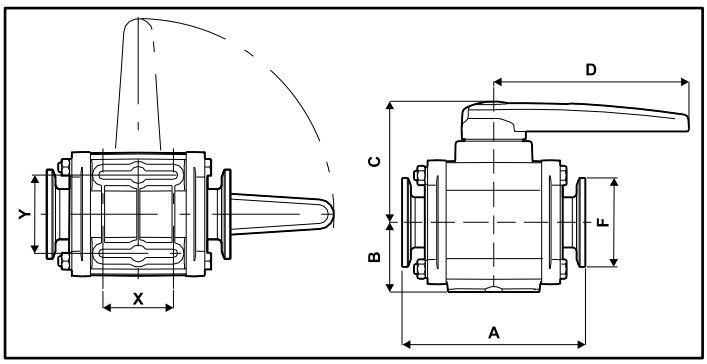

***Kit morsetto di serraggio completo di guarnizione e vite.**
***Kit of tightening clamp with seal and screw.**
***Kit mordaza de ajuste completa con junta y tornillo.**

COD. CODE CÓD.	Ø
2790 00.100	1" Full port
2790 00.200	2" Std. port
2790 00.220	2" Full port
2790 00.300	3" Full port

Valvole a sfera con tiranti, 3 vie con attacco laterale a forchetta

3-way ball valves with tie-rods and side fork coupling

Válvulas de bola con tirantes, 3 vías con toma lateral de horquilla

T5 fork coupling | T6 fork coupling | T7 fork coupling | T9 fork coupling

Raccordi di completamento con attacco a forchetta da ordinare separatamente nel capitolo:
End fittings with fork coupling, to be ordered separately in chapter:
Empalmes para completar con toma de horquilla que deben pedirse por separado en el cap.:

FITTINGS

PP BALL | UHMW BALL

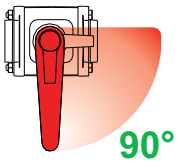

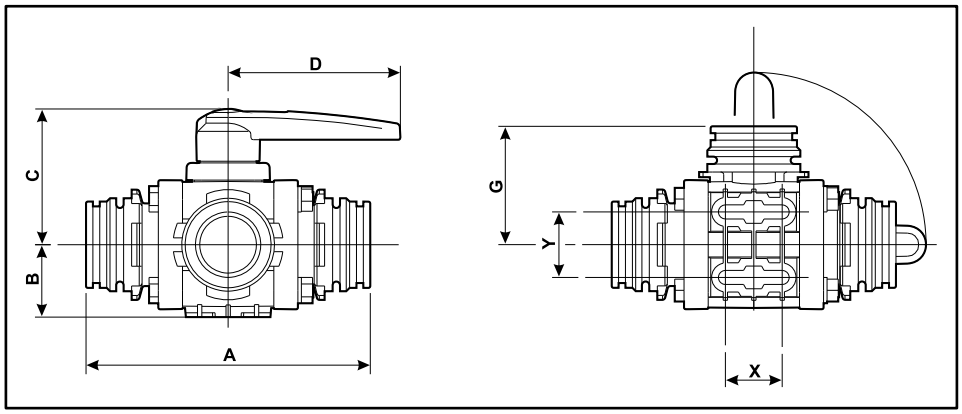

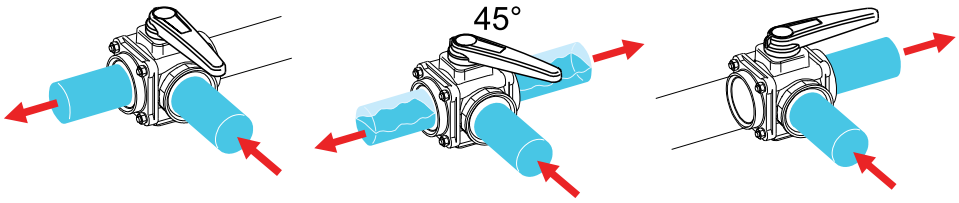

PP BALL

COD. CODE CÓD.	bar	PSI	DN mm	F	A mm	B mm	C mm	D mm	G mm	X mm	Y mm
45301 4S55	12	180	32	T5	148	42	79	100	62	33	38
45301 4S66			32	T6	165	42	79	100	69	33	38
45301 5S66	10	150	40	T6	169	52	94	130	74	40	49
45301 6S77	8	120	50	T7	203	61	110	150	85	57	60
45301 7S99	6	90	65	T9	227	71	125	200	104	72	80

UHMW BALL

COD. CODE CÓD.	bar	PSI	DN mm	F	A mm	B mm	C mm	D mm	G mm	X mm	Y mm
45341 4S55	12	180	32	T5	148	42	79	100	62	33	38
45341 4S66			32	T6	165	42	79	100	69	33	38
45341 6S77	8	120	50	T7	203	61	110	150	85	57	60
45341 7S99	6	90	65	T9	227	71	125	200	104	72	80

VALVOLE A SFERA MANUALI
MANUAL BALL VALVES
VALVULAS DE BOLA MANUALES

Valvole a sfera con tiranti, 3 vie con attacco laterale filettato

3-way ball valves with tie-rods and side threaded coupling

Válvulas de bola con tirantes, 3 vías con toma lateral roscada

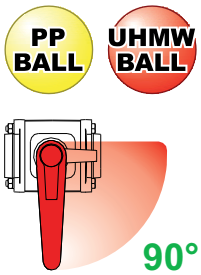

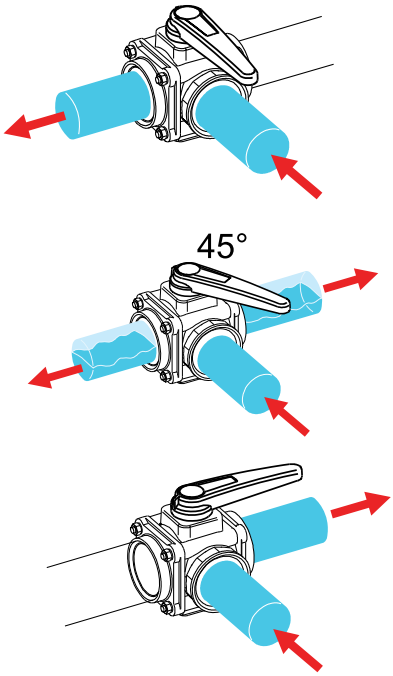

PP BALL

COD. CODE CÓD.	bar	PSI	F BSP	DN mm	L mm	A mm	B mm	C mm	D mm	G mm	X mm	Y mm
45301 4A44	16	230	1" F	25	23	101	42	79	100	52	33	38
45301 4A55			1" 1/4 F	32	25	105	42	79	100	58	33	38
45301 5A66	10	150	1" 1/2 F	40	25	128	52	94	130	63	40	49
45301 6A77			2" F	50	28	150	61	110	150	73	57	60
45301 7A88	8	120	2" 1/2 F	65	33	168	71	125	200	88	72	80
45301 7A99			3" F	65	36	174	71	125	200	94	72	80
45301 5E66	10	150	1" 1/2 M	40	24	143	52	94	130	76	40	49
45301 6E77			2" M	50	27	174	61	110	150	85	57	60
45301 7E88	8	120	2" 1/2 M	65	32	206	71	125	200	90	72	80
45301 7E99			3" M	65	35	212	71	125	200	107	72	80

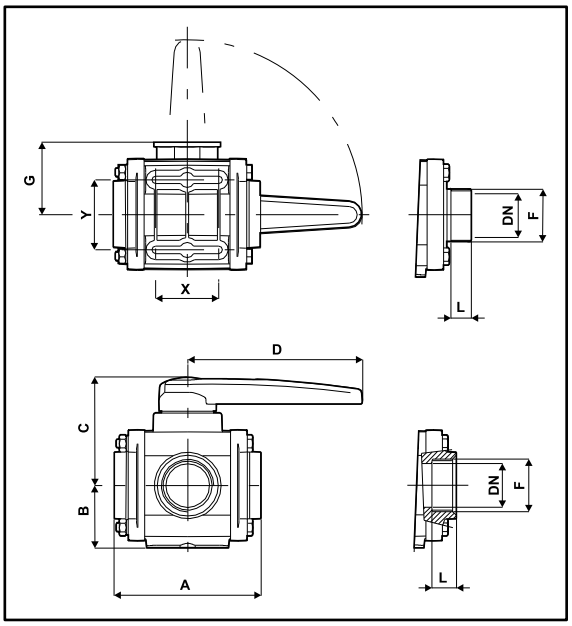

UHMW BALL

COD. CODE CÓD.	bar	PSI	F BSP	DN mm	L mm	A mm	B mm	C mm	D mm	G mm	X mm	Y mm
45341 4A44	16	230	1" F	25	23	101	42	79	100	52	33	38
45341 4A55			1" 1/4 F	32	25	105	42	79	100	58	33	38
45341 6A77	10	150	2" F	50	28	150	61	110	150	73	57	60
45341 7A88	8	120	2" 1/2 F	65	33	168	71	125	200	88	72	80
45341 7A99			3" F	65	36	174	71	125	200	94	72	80
45341 6E77	10	150	2" M	50	27	174	61	110	150	85	57	60
45341 7E88	8	120	2" 1/2 M	65	32	206	71	125	200	90	72	80
45341 7E99			3" M	65	35	212	71	125	200	107	72	80

Valvole a sfera con tiranti, 3 vie con attacco laterale con adattatore

3-way ball valves with tie-rods, side coupling with adapter

Válvulas de bola con tirantes, 3 vías con toma lateral con adaptador

PP BALL UHMW BALL

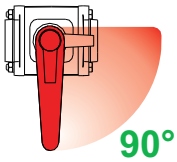

PP BALL

COD. CODE CÓD.	bar	PSI	F BSP	DN mm	L mm	CAMLOCK	F1 size	A mm	B mm	C mm	D mm	G mm	X mm	Y mm
45301 5D66	10	150	1" 1/2 F	40	25	*	1" 1/2	155	52	94	130	63	40	49
45301 6D77			2" F	50	28	*	2"	190	61	110	150	73	57	60
45301 7D99	8	120	3" F	65	36	*	3"	214	71	125	200	94	72	80
45301 5H66	10	150	1" 1/2 M	40	24	*	1" 1/2	167	52	94	130	76	40	49
45301 6H77			2" M	50	27	*	2"	201	61	110	150	85	57	60
45301 7H99	8	120	3" M	65	35	*	3"	252	71	125	200	107	72	80

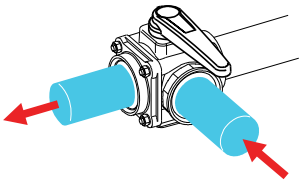

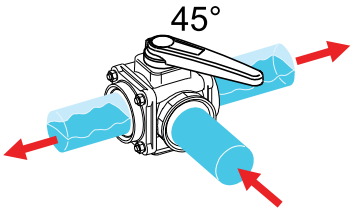

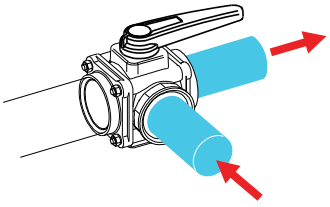

UHMW BALL

COD. CODE CÓD.	bar	PSI	F BSP	DN mm	L mm	CAMLOCK	F1 size	A mm	B mm	C mm	D mm	G mm	X mm	Y mm
45341 6D77	10	150	2" F	50	28	*	2"	190	61	110	150	73	57	60
45341 7D99	8	120	3" F	65	36	*	3"	214	71	125	200	94	72	80
45341 6H77	10	150	2" M	50	27	*	2"	201	61	110	150	85	57	60
45341 7H99	8	120	3" M	65	35	*	3"	252	71	125	200	107	72	80

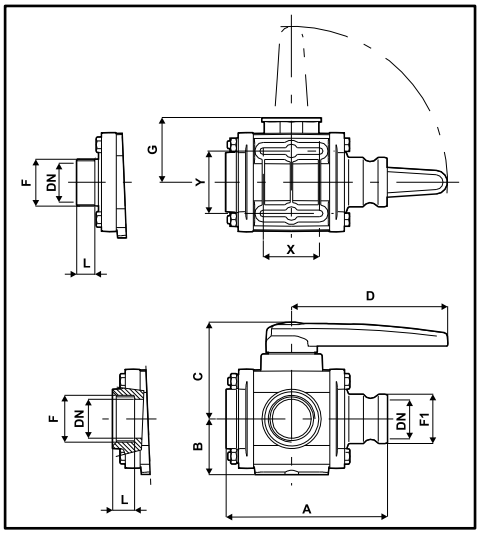

*Adattatori Camlock nel capitolo:
*Camlock adapters in chapter:
*Adaptadores Camlock en el capítulo:

FITTINGS

VALVOLE A SFERA MANUALI
MANUAL BALL VALVES
VALVULAS DE BOLA MANUALES

Valvole a sfera con tiranti, 3 vie con attacco laterale a morsetto*

3-way ball valves with tie-rods and side clamp coupling*

Válvulas de bola con tirantes, 3 vías con toma lateral de mordaza*

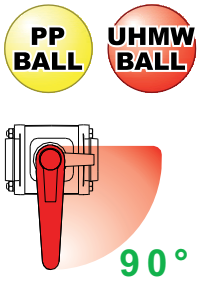

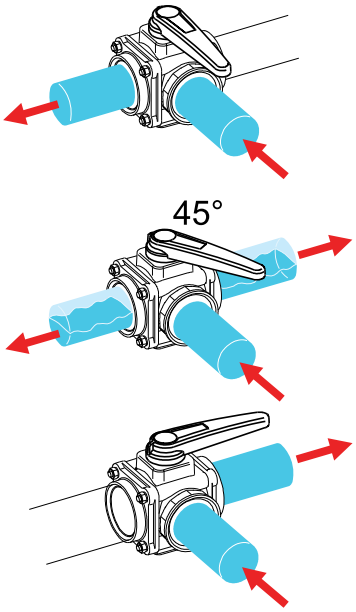

PP BALL

COD. CODE CÓD.	bar	PSI	F	DN mm	A mm	B mm	C mm	D mm	G mm	X mm	Y mm
45301 4L44	10	150	1" Full port	25	131	42	79	100	52	33	38
45301 5L66			2" Std. port	40	133	52	94	130	63	40	49
45301 6L77	8	120	2" Full port	50	170	61	110	150	70	57	60
45301 7L99	8	120	3" Full port	65	192	71	125	200	80	72	80

UHMW BALL

COD. CODE CÓD.	bar	PSI	F	DN mm	A mm	B mm	C mm	D mm	G mm	X mm	Y mm
45341 4L44	10	150	1" Full port	25	131	42	79	100	52	33	38
45341 6L77	8	120	2" Full port	50	170	61	110	150	70	57	60
45341 7L99	8	120	3" Full port	65	192	71	125	200	80	72	80

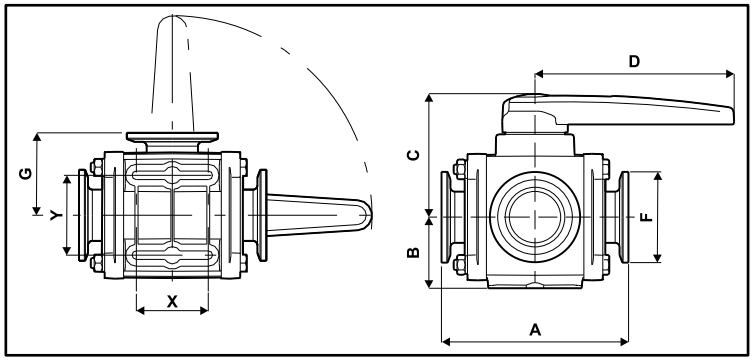

***Kit morsetto di serraggio completo di guarnizione e vite.**
***Kit of tightening clamp with seal and screw.**
***Kit mordaza de ajuste completa con junta y tornillo.**

COD. CODE CÓD.	F
2790 00.100	1" Full port
2790 00.200	2" Std. port
2790 00.220	2" Full port
2790 00.300	3" Full port

*Compatibile con attacchi tipo *Banjo®, Hypro® e Bee Valve®*

*Compatible with Banjo®, Hypro® *and Bee Valve® couplings*

*Compatible con tomas tipo Banjo®, Hypro® y Bee Valve®

Valvole a sfera con tiranti, 3 vie con attacco inferiore a forchetta

3-way ball valves with tie-rods and lower fork coupling

Válvulas de bola con tirantes, 3 vías con toma inferior de horquilla

T6 fork coupling | T7 fork coupling | T9 fork coupling

Raccordi di completamento con attacco a forchetta da ordinare separatamente nel capitolo:
End fittings with fork coupling, to be ordered separately in chapter:
Empalmes para completar con toma de horquilla que deben pedirse por separado en el cap.:

FITTINGS

PP BALL | UHMW BALL

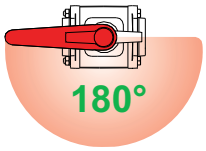

PP BALL

COD. CODE CÓD.	bar	PSI	F	DN mm	A mm	B mm	C mm	D mm	G mm	X mm	Y mm
45302 5S66	10	150	T6	40	169	52	94	130	74	40	49
45302 6S77	8	120	T7	50	203	61	110	150	85	57	60
45302 7S99	6	90	T9	65	227	71	125	200	104	72	80

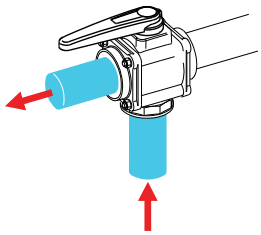

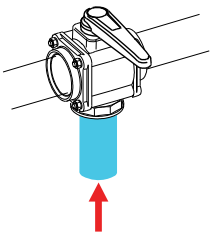

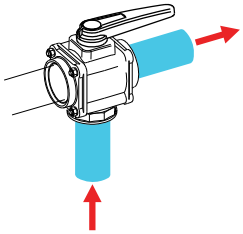

UHMW BALL

COD. CODE CÓD.	bar	PSI	F	DN mm	A mm	B mm	C mm	D mm	G mm	X mm	Y mm
45342 6S77	8	120	T7	50	203	61	110	150	85	57	60
45342 7S99	6	90	T9	65	227	71	125	200	104	72	80

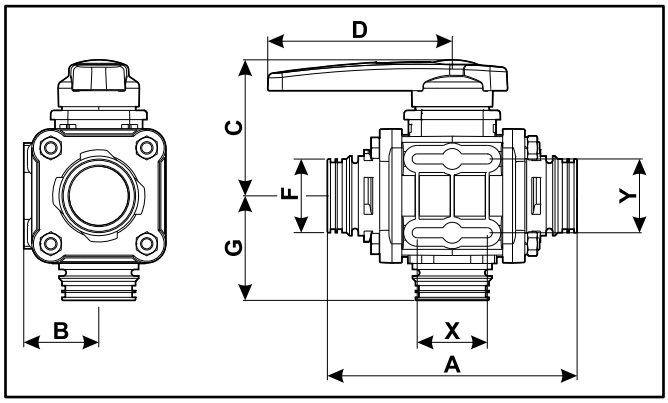

VALVOLE A SFERA MANUALI
MANUAL BALL VALVES
VALVULAS DE BOLA MANUALES

Valvole a sfera con tiranti, 3 vie con attacco inferiore filettato

3-way ball valves with tie-rods and lower threaded coupling

Válvulas de bola con tirantes, 3 vías con toma inferior roscada

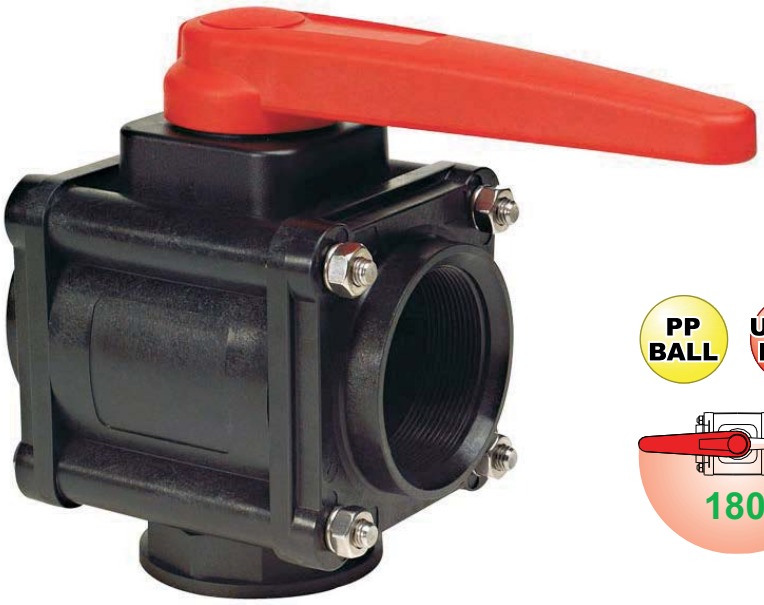

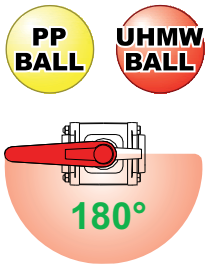

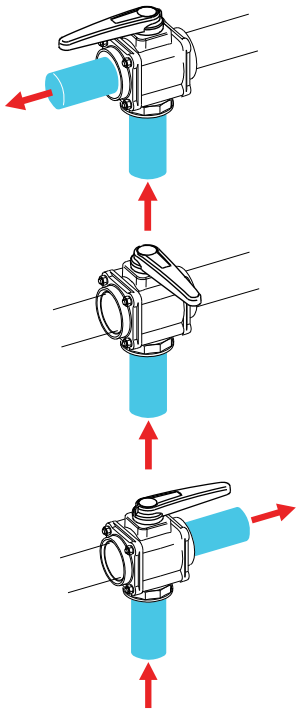

PP BALL

COD. CODE CÓD.	bar	PSI	F BSP	DN mm	L mm	A mm	B mm	C mm	D mm	G mm	X mm	Y mm
45302 4A44	16	230	1" F	25	23	101	42	79	100	52	33	38
45302 4A55			1" 1/4 F	32	25	105	42	79	100	58	33	38
45302 5A66	10	150	1" 1/2 F	40	25	128	52	94	130	63	40	49
45302 6A77			2" F	50	28	150	61	110	150	73	57	60
45302 7A88	8	120	2" 1/2 F	65	33	168	71	125	200	88	72	80
45302 7A99			3" F	65	36	174	71	125	200	94	72	80
45302 5E66	10	150	1" 1/2 M	40	24	143	52	94	130	76	40	49
45302 6E77			2" M	50	27	174	61	110	150	85	57	60
45302 7E88	8	120	2" 1/2 M	65	32	206	71	125	200	90	72	80
45302 7E99			3" M	65	35	212	71	125	200	107	72	80

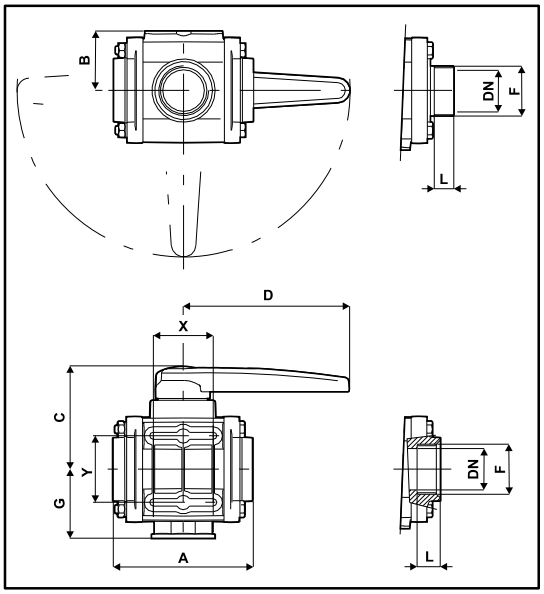

UHMW BALL

COD. CODE CÓD.	bar	PSI	F BSP	DN mm	L mm	A mm	B mm	C mm	D mm	G mm	X mm	Y mm
45342 4A44	16	230	1" F	25	23	101	42	79	100	52	33	38
45342 4A55			1" 1/4 F	32	25	105	42	79	100	58	33	38
45342 6A77	10	150	2" F	50	28	150	61	110	150	73	57	60
45342 7A88	8	120	2" 1/2 F	65	33	168	71	125	200	88	72	80
45342 7A99			3" F	65	36	174	71	125	200	94	72	80
45342 6E77	10	150	2" M	50	27	174	61	110	150	85	57	60
45342 7E88	8	120	2" 1/2 M	65	32	206	71	125	200	90	72	80
45342 7E99			3" M	65	35	212	71	125	200	107	72	80

Valvole a sfera con tiranti, 3 vie con attacco inferiore con adattatore

3-way ball valves with tie-rods and lower coupling with adapter

Válvulas de bola con tirantes, 3 vías con toma inferior con adaptador

PP BALL

UHMW BALL

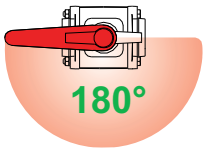

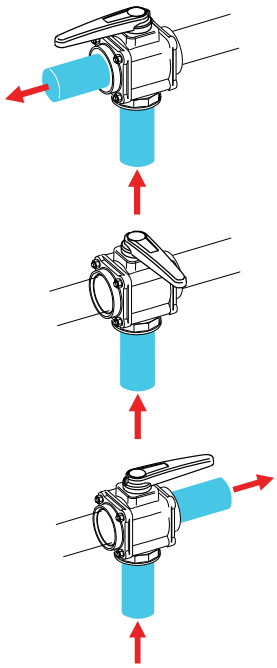

PP BALL

COD. CODE CÓD.	bar	PSI	F BSP	DN mm	L mm	CAMLOCK	F1 size	A mm	B mm	C mm	D mm	G mm	X mm	Y mm
45302 5D66	10	150	1" 1/2 F	40	25	*	1" 1/2	155	52	94	130	63	40	49
45302 6D77			2" F	50	28	*	2"	190	61	110	150	73	57	60
45302 7D99	8	120	3" F	65	36	*	3"	214	71	125	200	94	72	80
45302 5H66	10	150	1" 1/2 M	40	24	*	1" 1/2	167	52	94	130	76	40	49
45302 6H77			2" M	50	27	*	2"	201	61	110	150	85	57	60
45302 7H99	8	120	3" M	65	35	*	3"	252	71	125	200	107	72	80

UHMW BALL

COD. CODE CÓD.	bar	PSI	F BSP	DN mm	L mm	CAMLOCK	F1 size	A mm	B mm	C mm	D mm	G mm	X mm	Y mm
45342 6D77	10	150	2" F	50	28	*	2"	190	61	110	150	73	57	60
45342 7D99	8	120	3" F	65	36	*	3"	214	71	125	200	94	72	80
45342 6H77	10	150	2" M	50	27	*	2"	201	61	110	150	85	57	60
45342 7H99	8	120	3" M	65	35	*	3"	252	71	125	200	107	72	80

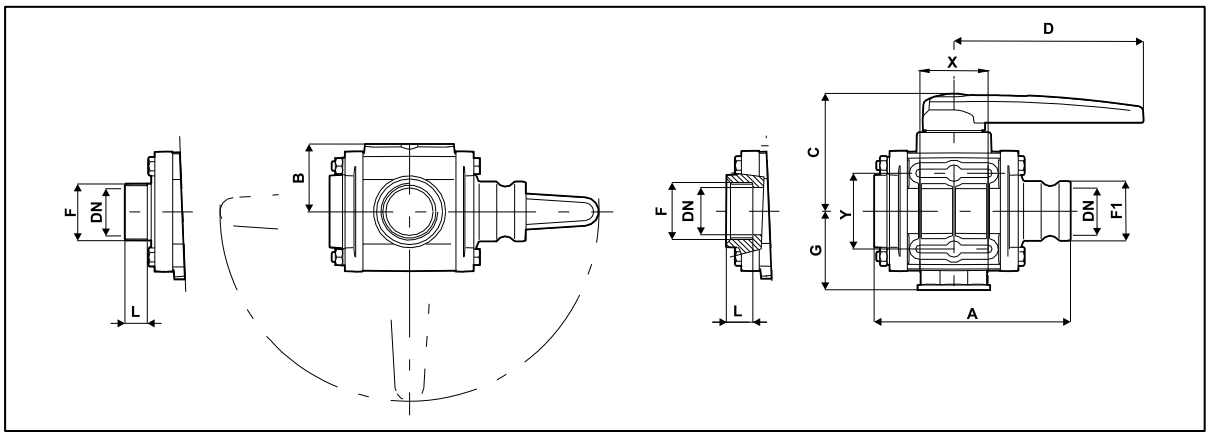

*Adattatori Camlock nel capitolo:
*Camlock adapters in chapter:
*Adaptadores Camlock en el capítulo:

FITTINGS

VALVOLE A SFERA MANUALI
MANUAL BALL VALVES
VALVULAS DE BOLA MANUALES

Valvole a sfera con tiranti, 3 vie con attacco inferiore a morsetto*

3-way ball valves with tie-rods and lower clamp coupling*

Válvulas de bola con tirantes, 3 vías con toma inferior de mordaza*

PP BALL

UHMW BALL

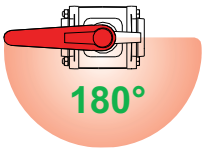

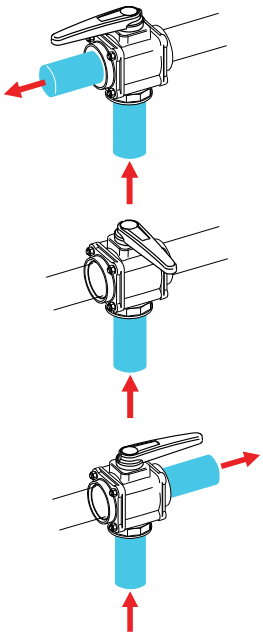

PP BALL

COD. CODE CÓD.	bar	PSI	F	DN mm	A mm	B mm	C mm	D mm	G mm	X mm	Y mm
45302 4L44	10	150	1" Full port	25	131	42	79	100	52	33	38
45302 5L66			2" Std. port	40	133	52	94	130	63	40	49
45302 6L77	8	120	2" Full port	50	170	61	110	150	70	57	60
45302 7L99	6	90	3" Full port	65	192	71	125	200	80	72	80

UHMW BALL

COD. CODE CÓD.	bar	PSI	F	DN mm	A mm	B mm	C mm	D mm	G mm	X mm	Y mm
45342 4L44	10	150	1" Full port	25	131	42	79	100	52	33	38
45342 6L77	8	120	2" Full port	50	170	61	110	150	70	57	60
45342 7L99	6	90	3" Full port	65	192	71	125	200	80	72	80

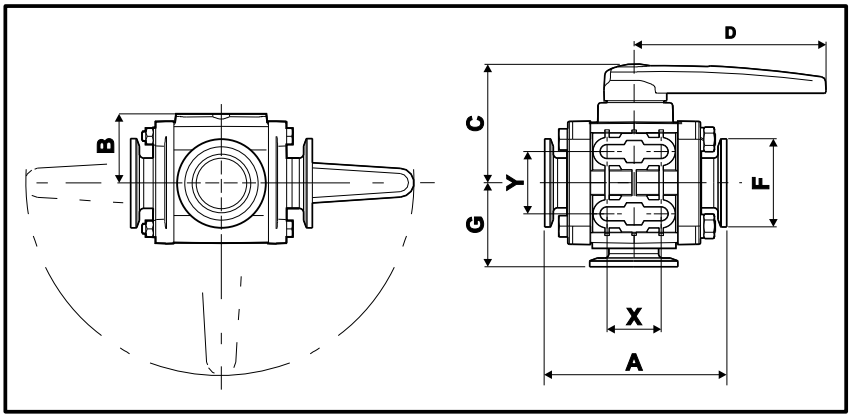

***Kit morsetto di serraggio completo di guarnizione e vite.**
***Kit of tightening clamp with seal and screw.**
***Kit mordaza de ajuste completa con junta y tornillo.**

COD. CODE CÓD.	Ø
2790 00.100	1" Full port
2790 00.200	2" Std. port
2790 00.220	2" Full port
2790 00.300	3" Full port

*Compatibile con attacchi tipo *Banjo®, Hypro® e Bee Valve®*

*Compatible with Banjo®, Hypro® *and Bee Valve® couplings*

*Compatible con tomas tipo Banjo®, Hypro® y Bee Valve®

Valvole a sfera con tiranti, 4 vie con attacco a forchetta

4-way ball valves with tie-rods and fork coupling

Válvulas de bola con tirantes, 4 vías con toma de horquilla

T4 fork coupling

T6 fork coupling

Raccordi di completamento con attacco a forchetta da ordinare separatamente nel capitolo:
End fittings with fork coupling, to be ordered separately in chapter:
Empalmes para completar con toma de horquilla que deben pedirse por separado en el cap.:

FITTINGS

PP BALL

AISI 316 BALL

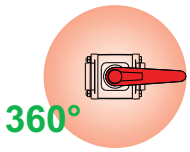

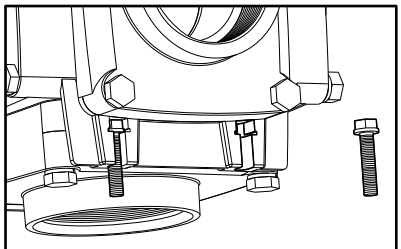

Sistema di fissaggio integrato
Built-in fastening system
Sistema de fijación integrado

PP BALL

COD. CODE CÓD.	bar	PSI	F	DN	A	B	C	D	E	G	X	Y
				mm	mm	mm	mm	mm	mm	mm	mm	mm
45304 3S44	16	230	T4	20	150	53	93	130	150	60	36	74
45304 5S66	12	180	T6	32	206	72	112	150	206	83	46	100

AISI 316 BALL

COD. CODE CÓD.	bar	PSI	F	DN	A	B	C	D	E	G	X	Y
				mm	mm	mm	mm	mm	mm	mm	mm	mm
45324 3S44	16	230	T4	20	150	53	93	130	150	60	36	74
45324 5S66	12	180	T6	32	206	72	112	150	206	83	46	100

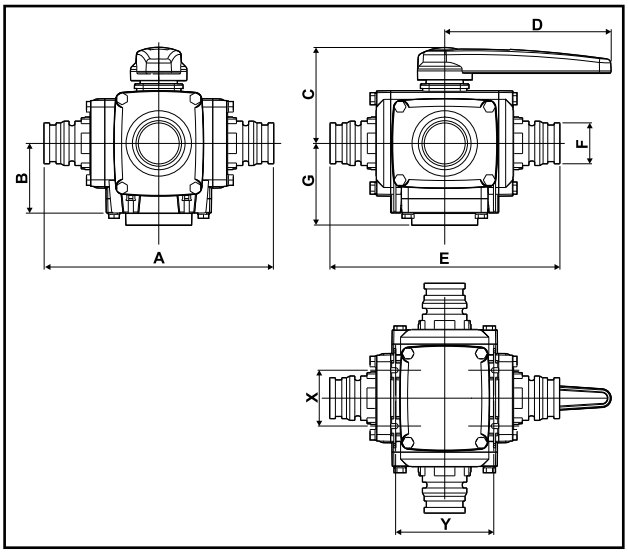

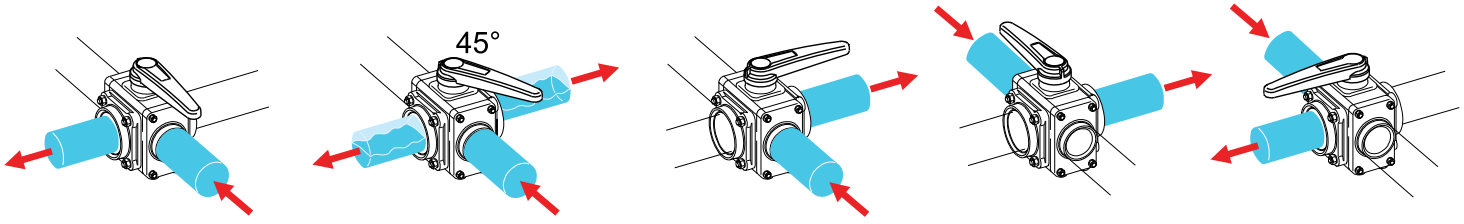

VALVOLE A SFERA MANUALI
MANUAL BALL VALVES
VALVULAS DE BOLA MANUALES

Valvole a sfera con tiranti, 4 vie con attacco filettato

4-way ball valves with tie-rods and threaded coupling

Válvulas de bola con tirantes, 4 vías con toma roscada

PP BALL

AISI 316 BALL

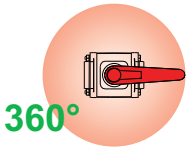

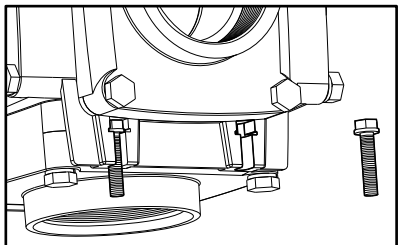

Sistema di fissaggio integrato
Built-in fastening system
Sistema de fijación integrado

PP BALL

COD. CODE CÓD.	bar	PSI	F BSP	DN mm	L mm	A mm	B mm	C mm	D mm	E mm	G mm	X mm	Y mm
45304 3A44	16	230	1" F	20	23	121	53	93	130	121	60	36	74
45304 5A55	12	180	1" 1/4 F	32	25	166	72	112	150	166	83	46	100
45304 5A66			1" 1/2 F	32	25	166	72	112	150	166	83	46	100

AISI 316 BALL

COD. CODE CÓD.	bar	PSI	F BSP	DN mm	L mm	A mm	B mm	C mm	D mm	E mm	G mm	X mm	Y mm
45324 3A44	16	230	1" F	20	23	121	53	93	130	121	60	36	74
45324 5A55	12	180	1" 1/4 F	32	25	166	72	112	150	166	83	46	100
45324 5A66			1" 1/2 F	32	25	166	72	112	150	166	83	46	100

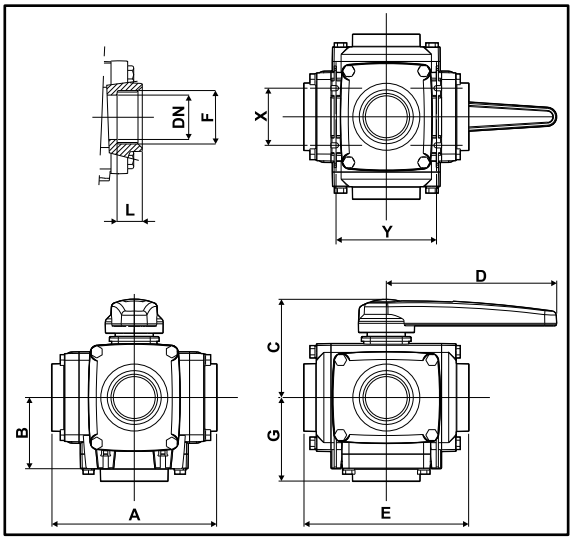

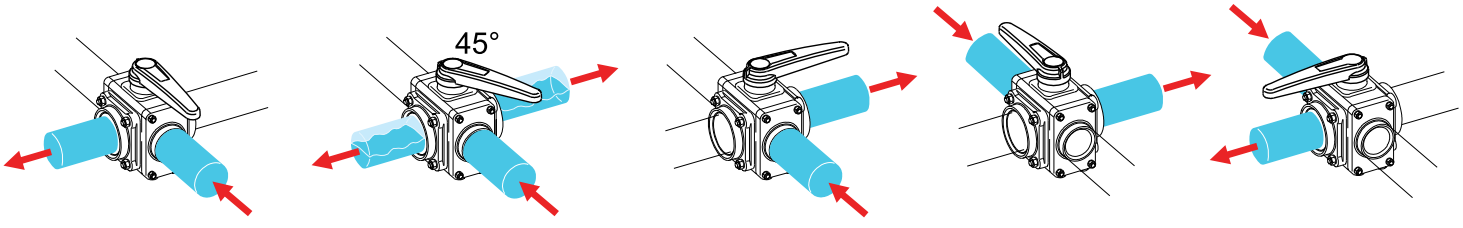

Valvole a sfera con tiranti, 5 vie con attacco a forchetta

5-way ball valves with tie-rods and fork coupling

Válvulas de bola con tirantes, 5 vías con toma de horquilla

T4 fork coupling | T6 fork coupling | T7 fork coupling

Raccordi di completamento con attacco a forchetta da ordinare separatamente nel capitolo:
End fittings with fork coupling, to be ordered separately in chapter:
Empalmes para completar con toma de horquilla que deben pedirse por separado en el cap.:

FITTINGS

PP BALL | UHMW BALL | AISI 316 BALL

360°

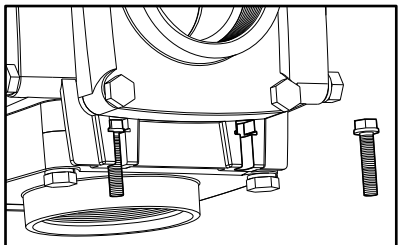

Sistema di fissaggio integrato
Built-in fastening system
Sistema de fijación integrado

PP BALL

COD. CODE CÓD.	bar	PSI	F	DN	A	B	C	D	E	G	X	Y
				mm	mm	mm	mm	mm	mm	mm	mm	mm
45305 3S44	16	230	T4	20	150	53	93	130	150	75	36	74
45305 5S66	12	180	T6	32	206	72	112	150	206	103	46	100

UHMW BALL

COD CODE CÓD.	bar	PSI	F	DN	A	B	C	D	E	G	X	Y
				mm	mm	mm	mm	mm	mm	mm	mm	mm
45345 7S77	6	90	T7	50	223	80	135	200	248	120	51	109

AISI 316 BALL

COD CODE CÓD.	bar	PSI	F	DN	A	B	C	D	E	G	X	Y
				mm	mm	mm	mm	mm	mm	mm	mm	mm
45325 3S44	16	230	T4	20	150	53	93	130	150	75	36	74
45325 5S66	12	180	T6	32	206	72	112	150	206	103	46	100
45325 7S77	6	90	T7	50	223	80	135	200	248	120	51	109

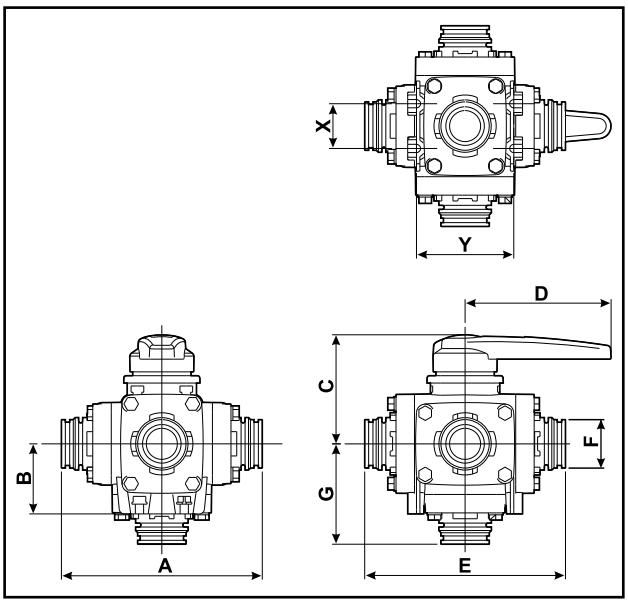

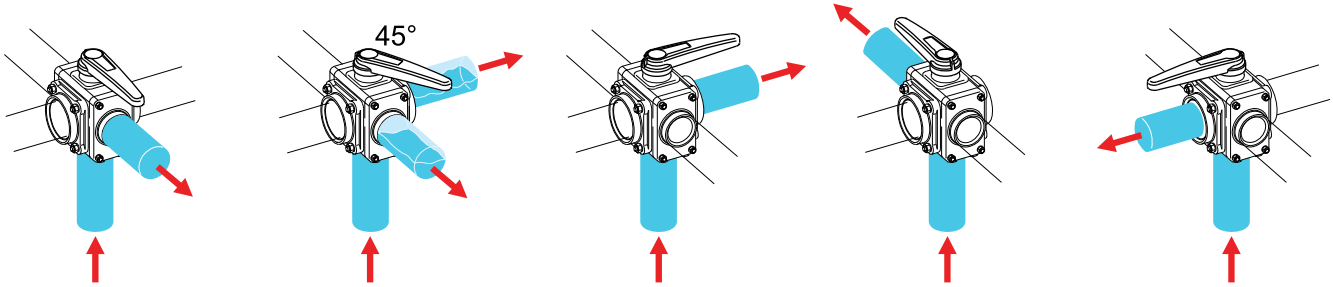

VALVOLE A SFERA MANUALI
MANUAL BALL VALVES
VALVULAS DE BOLA MANUALES

Valvole a sfera con tiranti, 5 vie con attacco filettato

5-way ball valves with tie-rods and threaded coupling

Válvulas de bola con tirantes, 5 vías con toma roscada

PP BALL AISI 316 BALL UHMW BALL

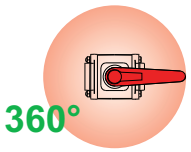

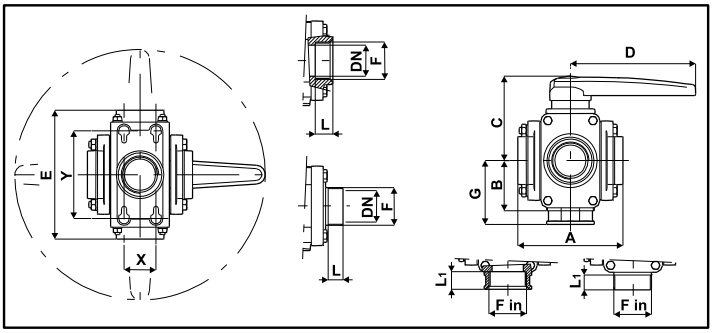

PP BALL

COD. CODE CÓD.	bar	PSI	F BSP	DN mm	L mm	A mm	B mm	C mm	D mm	E mm	G mm	X mm	Y mm
45305 3A44	16	230	1" F	20	23	121	53	93	130	121	60	36	74
45305 5A55	12	180	1" 1/4 F	32	25	166	72	112	150	166	83	46	100
45305 5A66			1" 1/2 F	32	25	166	72	112	150	166	83	46	100

AISI 316 BALL

COD. CODE CÓD.	bar	PSI	F BSP	Fin BSP	DN mm	L mm	L1 mm	A mm	B mm	C mm	D mm	E mm	G mm	X mm	Y mm
45325 3A44	16	230	1" F	---	20	23	---	121	53	93	130	121	60	36	74
45325 5A55	12	180	1" 1/4 F	---	32	25	---	166	72	112	150	166	83	46	100
45325 5A66			1" 1/2 F	---	32	25	---	166	72	112	150	166	83	46	100
45325 7A77	6	90	2" F	2" F	50	28	28	168	80	135	200	206	102	51	109
45325 7A97			2" F	3" F	50	28	36	168	80	135	200	206	125	51	109
45325 7E77			2" M	2" M	50	27	27	199	80	135	200	222	110	51	109

UHMW BALL

COD. CODE CÓD.	bar	PSI	F BSP	Fin BSP	DN mm	L mm	L1 mm	A mm	B mm	C mm	D mm	E mm	G mm	X mm	Y mm
45345 7A77	6	90	2" F	2" F	50	28	28	168	80	135	200	206	102	51	109
45345 7A97			2" F	3" F	50	28	36	168	80	135	200	206	125	51	109
45345 7E77			2" M	2" M	50	27	27	199	80	135	200	222	110	51	109

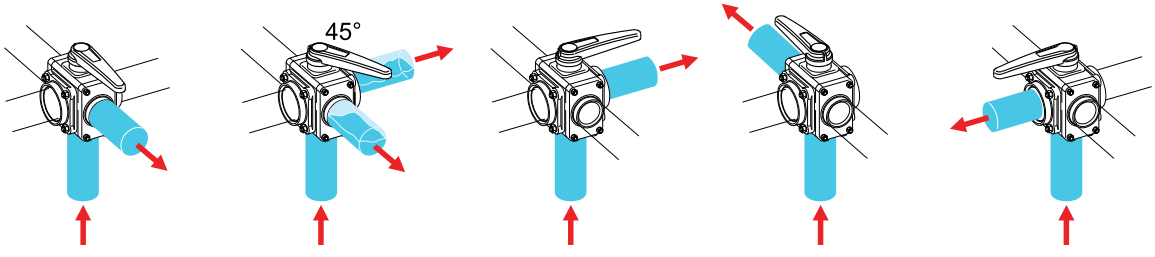

Valvole a sfera con tiranti, 5 vie con attacco a morsetto*

5-way ball valves with tie-rods and clamp coupling*

Válvulas de bola con tirantes, 5 vías con toma de mordaza*

AISI 316 BALL

UHMW BALL

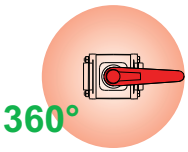

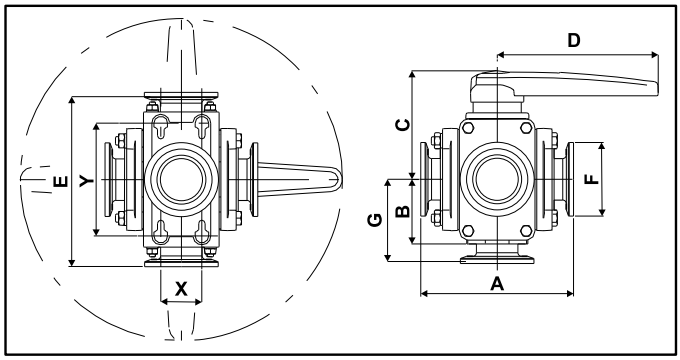

AISI 316 BALL

COD. CODE CÓD.	bar	PSI	F	DN	A	B	C	D	E	G	X	Y
				mm	mm	mm	mm	mm	mm	mm	mm	mm
45325 7L77	6	90	2" Full port	50	188	80	135	200	220	115	51	109

UHMW BALL

COD. CODE CÓD.	bar	PSI	F	DN	A	B	C	D	E	G	X	Y
				mm	mm	mm	mm	mm	mm	mm	mm	mm
45345 7L77	6	90	2" Full port	50	188	80	135	200	220	115	51	109

***Kit morsetto di serraggio completo di guarnizione e vite.**
***Kit of tightening clamp with seal and screw.**
***Kit mordaza de ajuste completa con junta y tornillo.**

COD. CODE CÓD.	F
2790 00.100	1" Full port
2790 00.200	2" Std. port
2790 00.220	2" Full port
2790 00.300	3" Full port

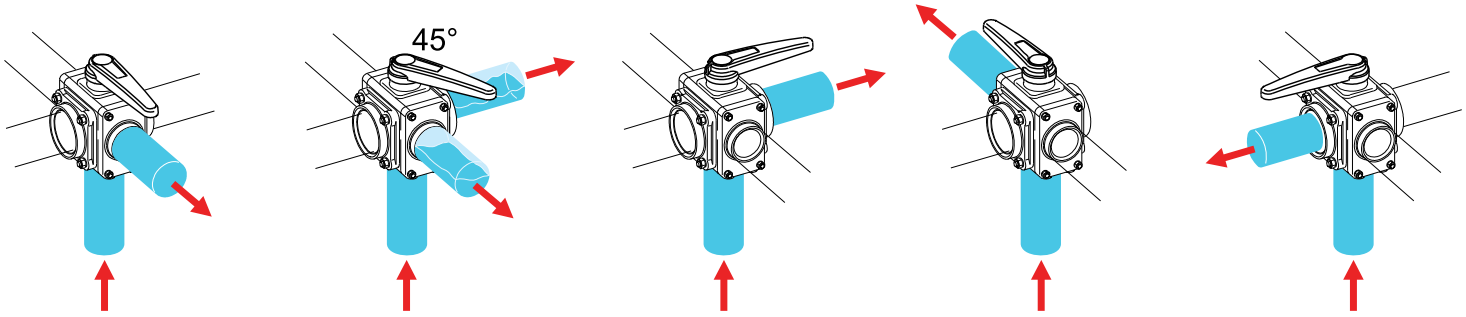

*Compatibile con attacchi tipo *Banjo®, Hypro® e Bee Valve®*

*Compatible with Banjo®, Hypro® *and Bee Valve® couplings*

*Compatible con tomas tipo Banjo®, Hypro® y Bee Valve®

VALVOLE A SFERA MANUALI
MANUAL BALL VALVES
VALVULAS DE BOLA MANUALES

453

Valvole a sfera con tiranti, 5 vie con attacco filettato
- Alta portata (800 litri @ 0,05 bar)
- Ideale per ottimizzare i circuiti di aspirazione sulle grandi irroratrici
- Passaggio 3" FULL PORT (DN75)
- Sfera e perno in acciaio INOX
- Sedi di tenuta in TEFLON®
- Guarnizioni in Viton®
- Corpo in Polipropilene rinforzato con fibra di vetro

5-way ball valves with tie-rods and threaded coupling
- High flow rate (800 l at 0.05 bar)
- Ideal for optimizing suction circuits on large sprayers
- FULL PORT (DN75) 3" passage
- Stainless steel ball and rotating pin
- TEFLON® seats
- Seals in Viton®
- Body in polypropylene reinforced with fiberglass

Válvulas de bola con tirantes, 5 vías con toma roscada
- Alto caudal (800 litros @ 0,05 bar)
- Ideal para optimizar los circuitos de aspiración en las grandes pulverizadoras
- Pasaje 3" FULL PORT (DN75)
- Bola y perno de acero INOX
- Alojamientos herméticos de TEFLON®
- Juntas de Viton®
- Cuerpo de Polipropileno reforzado con fibra de vidrio

AISI 316 BALL

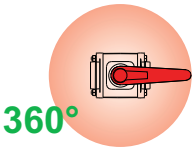

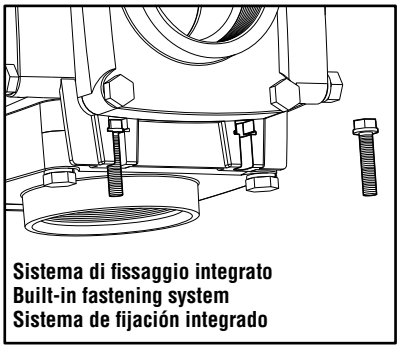

Sistema di fissaggio integrato
Built-in fastening system
Sistema de fijación integrado

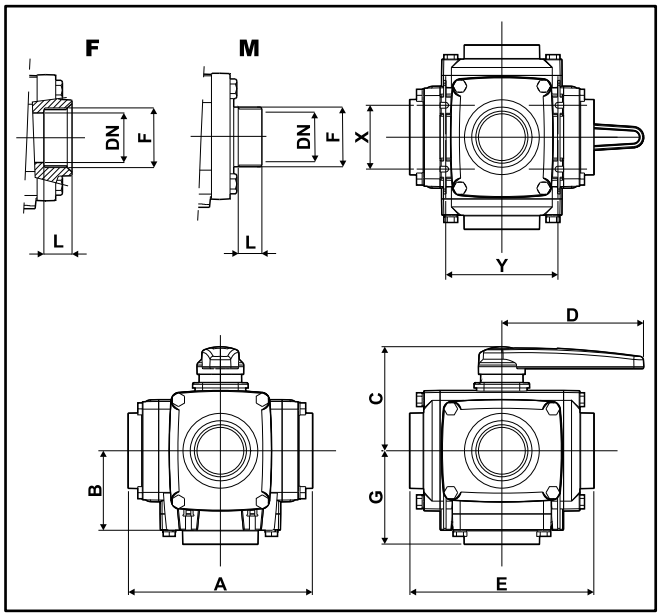

COD. CODE CÓD.	bar	PSI	F BSP	DN mm	L mm	A mm	B mm	C mm	D mm	E mm	G mm	X mm	Y mm
45325 8A99	3	40	3" F	75	36	260	112	147	200	260	131	90	158
45325 8E99	3	40	3" M	75	35	290	112	147	200	290	146	90	158

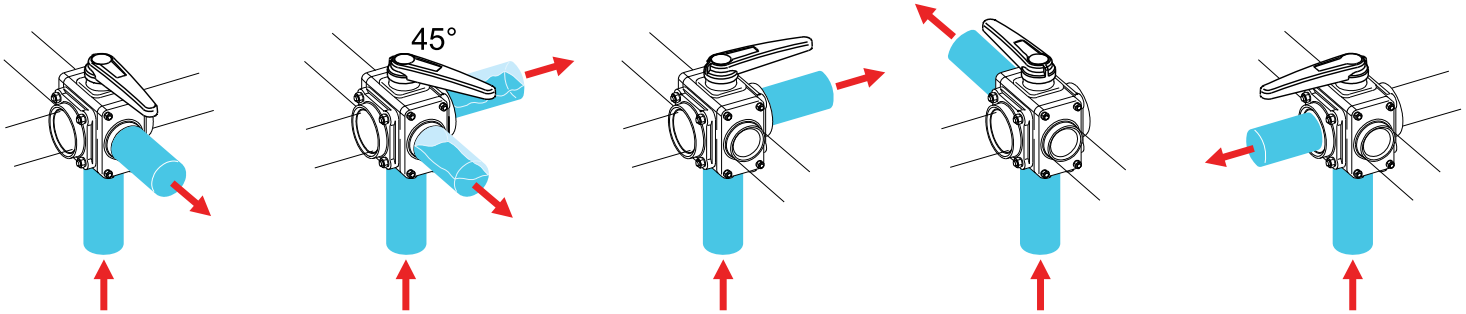

Leva di comando a "T" per valvole a sfera serie 453
- Leva a T adattabile a tutte le valvole a sfera serie 453.

"T" control handle for ball valve series 453
- "T" handle can be used with all ball valves series 453

Barra de mando en "T" para válvulas de bola serie 453
- Barra en "T" adaptable a todas las válvulas de bola serie 453

Leve disponibili solo per valvole a 2 o 3 vie.
Levers available only for 2/3-way valves.
Levas disponibles solo para válvulas de 2 o 3 vías.

COD. CODE CÓD.	Per valvole con corpo tipo For valves with body type Para valvulas con cuerpo tipo
453 00400T.050	4 - 5
453 00700T.050	6 -7

Per ordinare la valvola completa di leva a T, aggiungere la lettera T alla fine del codice.
***Esempio**:*

To order a valve with the "T" lever, must add a letter T at the end of the code.
E.G.:

Para pedir una valvula completa de barra en "T", tienes que añadir la letra T à la fin del código.
Por ejemplo:

cod. 453004A44

+T =

453004A44T

Tipo / *type* — o / *or*

45302 5 A77

BODY TYPE ⑤

Se presente sul corpo valvola
Only if present on body valve
Si hay sobre el cuerpo de la valvula

Prolunga per leva di comando per valvole a sfera serie 453
La prolunga permette di alzare la leva di comando della valvola quando viene montata a pannello.
- Completa di vite di fissaggio

Extension for ball valve series 453 control handle
The extension allows to lift up the control handle when the valve is fitted on panel
- Complete with fixing screws

Prolungación para barra de mando para válvulas de bola serie 453
La prolungación permite de levantar la barra de mando de la válvula cuando es montada de panel.
- Completa de tornillo de fijación

COD. CODE CÓD.	Per valvole con… For valves with… Para valvulas con… …corpo tipo …body type …cuerpo tipo	…vie …way …vías
453 00400.561	4 - 5	2 - 3
453 00700.561	6 - 7	
453 05700.561	5 - 7	4 - 5

VALVOLE A SFERA
BALL VALVES
VALVULAS DE BOLA

455

Valvole a sfera a 2 vie
- Disponibile con leva rialzata per montaggio a pannello
- Attacchi femmina filettati **GAS** cilindrico.
- A richiesta disponibili con filetto **NPT**.
- Corpo e sfera in polipropilene rinforzato con fibra di vetro
- Guarnizioni in EPDM o a richiesta in Viton®
- Sedi di tenuta in Teflon®

2-way ball valves
- Available with handle with extended height for panel fitting
- **BSP** threads.
- **NPT** thread - available upon request.
- Body and ball in polypropylene reinforced with fiberglass
- EPDM seals (Viton® seals available upon request)
- Teflon® seats

Válvulas de bola de 2 vías
- Disponible con leva elevada para montaje en panel.
- Tomas hembra roscadas **GAS** cilíndrico.
- A pedido disponibles con rosca **NPT**.
- Cuerpo y bola de polipropileno reforzado con fibra de vidrio.
- Juntas de EPDM o a pedido de Viton®.
- Sedes de estanqueidad de Teflon®.

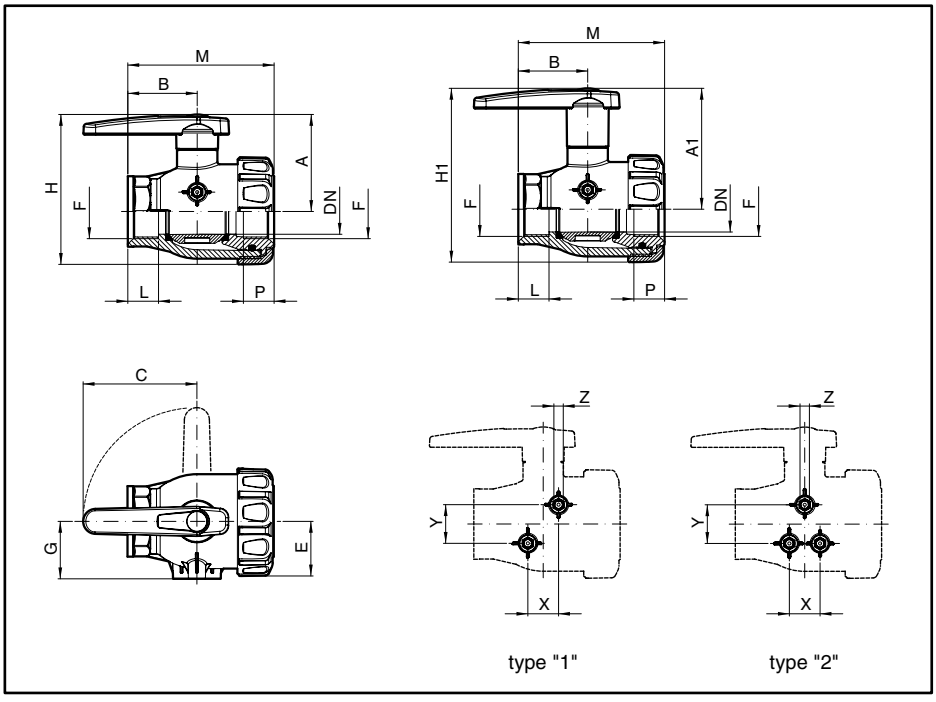

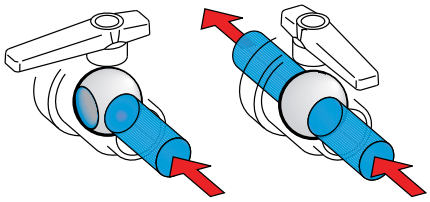

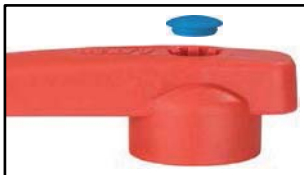

Tappi segnaletici colorati (opzionali)
Indication coloured plug (optional)
Tapas coloradas de indicacion (opc.)

	G1/2 - G3/4 - G1 G1 1/4 - G1 1/2	G2
	454 2233.055	454 2237.055
	454 2233.056	454 2237.056
	454 2233.057	454 2237.057
	454 2233.058	454 2237.058

Leva standard *Standard handle* *Leva estándar* COD. / CODE / CÓD.	*Leva rialzata* *Extended handle* *Leva elevada* COD. / CODE / CÓD.	bar	PSI	F (BSP)	DN (mm)	A (mm)	A1 (mm)	B (mm)	C (mm)	E (mm)	G (mm)	H (mm)	H1 (mm)	L (mm)	M (mm)	P (mm)	type	X (mm)	Y (mm)	Z
455 11102	**455 11102A**	16	230	G 1/2	16	57	84	44	45	29	---	86	113	19	89	19	---	---	---	---
455 11103	**455 11103A**	16	230	G 3/4	19	57	84	44	45	29	---	86	113	23	89	23	---	---	---	---
455 11104	**455 11104A**	16	230	G 1	25	70	91	47	80	34	37	104	125	23	101	23	1	20	25	M8
455 11105	**455 11105A**	10	150	G 1 1/4	32	74	95	52	80	39	43	113	134	25	110	25	1	20	25	M8
455 11106	**455 11106A**	10	150	G 1 1/2	40	85	106	61	100	48	51	133	154	27	129	27	2	27	34	M8
455 11107	**455 11107A**	10	150	G 2	50	107	135	73	130	58	51	165	193	32	149	32	2	43	78	M8

455

VALVOLE A SFERA
BALL VALVES
VALVULAS DE BOLA

Valvole a sfera a 2 vie con adattatore
- Disponibile con leva rialzata per montaggio a pannello
- Attacchi femmina filettati **GAS** cilindrico.
- Corpo e sfera in polipropilene rinforzato con fibra di vetro
- Guarnizioni in EPDM o a richiesta in Viton®
- Sedi di tenuta in Teflon®

2-way ball valves with adapter
- Available with handle with extended height for panel fitting
- **BSP** threads.
- Body and ball in polypropylene reinforced with fiberglass
- EPDM seals (Viton® seals available upon request)
- Teflon® seats

Válvula de bola de 2 vías con adaptador
- Disponible con leva elevada para montaje en panel.
- Tomas hembra roscadas **GAS** cilíndrico.
- Cuerpo y bola de polipropileno reforzado con fibra de vidrio.
- Juntas de EPDM o a pedido de Viton®.
- Sedes de estanqueidad de Teflon®.

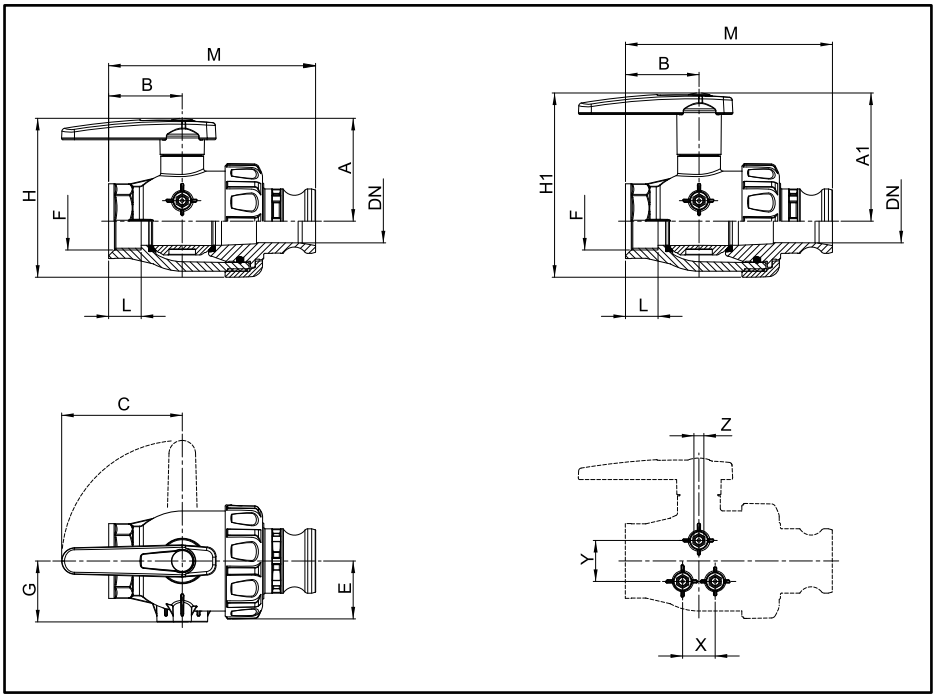

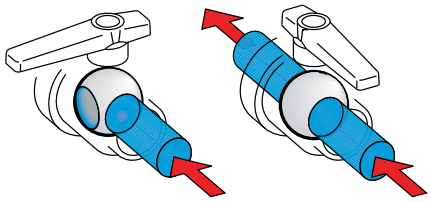

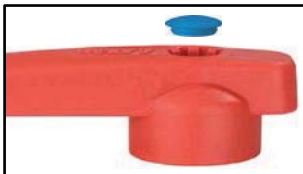

Tappi segnaletici colorati (opzionali)
Indication coloured plug (optional)
Tapas coloradas de indicacion (opc.)

	G1 1/2	G2
	454 2233.055	454 2237.055
	454 2233.056	454 2237.056
	454 2233.057	454 2237.057
	454 2233.058	454 2237.058

Leva standard *Standard handle* *Leva estándar* COD. / CODE / CÓD.	*Leva rialzata* *Extended handle* *Leva elevada* COD. / CODE / CÓD.	bar	PSI	F (BSP)	DN (mm)	CAMLOCK	A (mm)	A1 (mm)	B (mm)	C (mm)	E (mm)	G (mm)	H (mm)	H1 (mm)	L (mm)	M (mm)	X (mm)	Y (mm)	Z
455 15106	**455 15106A**	10	150	G 1 1/2	40	*	85	106	61	100	48	51	133	154	27	172	27	34	M8
455 15107	**455 15107A**	10	150	G 2	50	*	107	135	73	130	58	51	165	193	32	198	43	78	M8

**Adattatori Camlock nel capitolo:*
**Camlock adapters in chapter:*
**Adaptadores Camlock en el capítulo:*
FITTINGS

VALVOLE A SFERA
BALL VALVES
VALVULAS DE BOLA

455

Valvole a sfera a 2 vie con attacco a forchetta
- Disponibile con leva rialzata per montaggio a pannello
- Attacchi maschio a forchetta
- Corpo e sfera in polipropilene rinforzato con fibra di vetro
- Guarnizioni in EPDM o a richiesta in Viton®
- Sedi di tenuta in Teflon®

2-way ball valves with fork coupling
- Available with handle with extended height for panel fitting
- Male fork coupling.
- Body and ball in polypropylene reinforced with fiberglass
- EPDM seals (Viton® seals available upon request)
- Teflon® seats

Válvulas de bola de 2 vías con toma de horquilla
- Disponible con leva elevada para montaje en panel.
- Tomas macho de horquilla.
- Cuerpo y bola de polipropileno reforzado con fibra de vidrio.
- Juntas de EPDM o a pedido de Viton®.
- Sedes de estanqueidad de Teflon®.

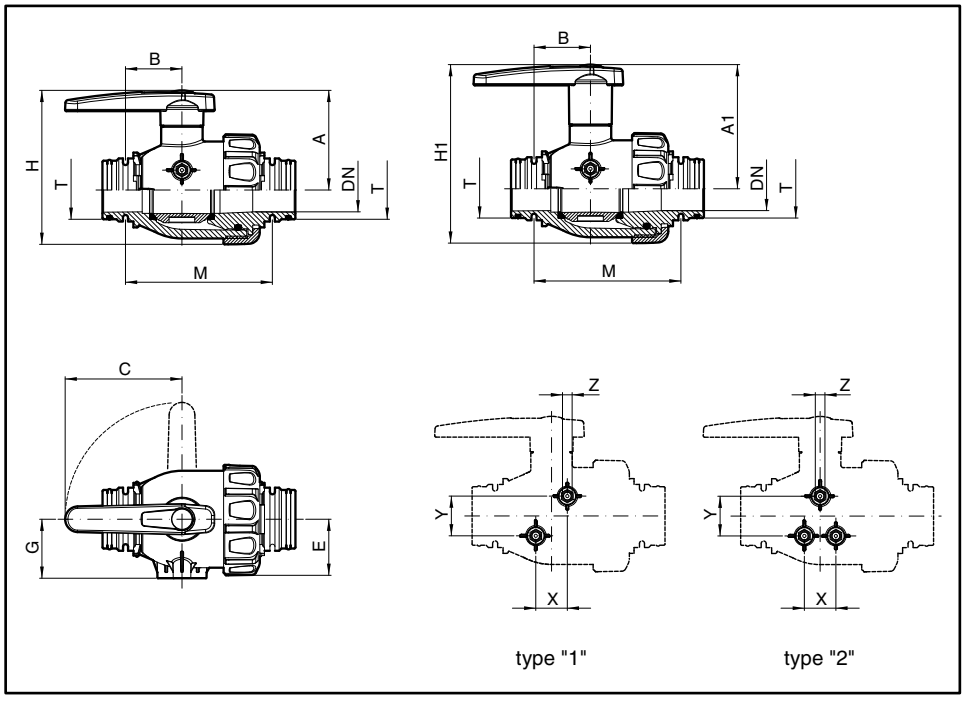

T3 fork coupling | T4 fork coupling | T5 fork coupling | T6 fork coupling | T7 fork coupling

Raccordi di completamento con attacco a forchetta da ordinare separatamente nel capitolo:
End fittings with fork coupling, to be ordered separately in chapter:
Empalmes para completar con toma de horquilla que deben pedirse por separado en el cap.:

FITTINGS

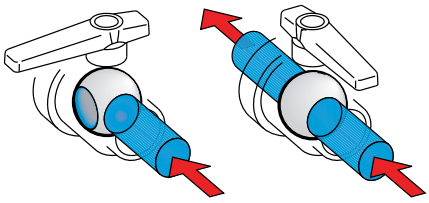

Tappi segnaletici colorati (opzionali)
Indication coloured plug (optional)
Tapas coloradas de indicacion (opc.)

	T3 - T4 - T5 - T6	T7
	454 2233.055	454 2237.055
	454 2233.056	454 2237.056
	454 2233.057	454 2237.057
	454 2233.058	454 2237.058

Leva standard *Standard handle* *Leva estándar* COD. / CODE / CÓD.	*Leva rialzata* *Extended handle* *Leva elevada* COD. / CODE / CÓD.	bar	PSI	T	DN (mm)	A (mm)	A1 (mm)	B (mm)	C (mm)	E (mm)	G (mm)	H (mm)	H1 (mm)	M (mm)	type	X (mm)	Y (mm)	Z
455 14403	455 14403A	16	230	T3	19	57	84	33	45	29	31	86	113	84	1	30	30	Ø4*
455 14404	455 14404A	16	230	T4	25	70	91	34	80	34	37	104	125	95	1	20	25	M8
455 14405	455 14405A	10	150	T5	32	74	95	38	80	39	43	113	134	103	1	20	25	M8
455 14406	455 14406A	10	150	T6	40	85	106	48	100	48	51	133	154	126	2	27	34	M8
455 14407	455 14407A	8	110	T7	50	107	135	57	130	58	51	165	193	142	2	43	78	M8

Tipo / Type / Tipo	T3	T4	T5	T6	T7
Passaggio / Passage / Pasaje	3/4"	1"	1" 1/4	1" 1/2	2"

**Borchie per viti autofilettanti.*
Plastic boss for self-tapping screws.
Ciegos para tornillos de rosca.

Valvole a sfera a 3 vie a flusso interrotto o continuo

- Disponibile con leva rialzata per montaggio a pannello
- Attacchi femmina filettati **GAS** cilindrico.
- A richiesta disponibili con filetto **NPT**.
- Corpo e sfera in polipropilene rinforzato con fibra di vetro
- Guarnizioni in EPDM o a richiesta in Viton®
- Sedi di tenuta in Teflon®

3-way ball valves - interrupted or continuous flow

- Available with handle with extended height for panel fitting.
- **BSP** threads.
- **NPT** thread - available upon request.
- Body and ball in polypropylene reinforced with fiberglass
- EPDM seals (Viton® seals available upon request)
- Teflon® seats

Válvulas de bola de 3 vías con flujo interrumpido o continuo

- Disponible con leva elevada para montaje en panel.
- Tomas hembra roscadas **GAS** cilíndrico.
- A pedido disponibles con rosca **NPT**.
- Cuerpo y bola de polipropileno reforzado con fibra de vidrio.
- Juntas de EPDM o a pedido de Viton®.
- Sedes de estanqueidad de Teflon®.

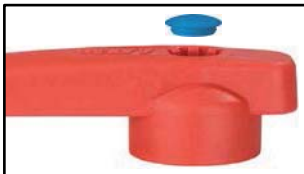

Tappi segnaletici colorati (opzionali)
Indication coloured plug (optional)
Tapas coloradas de indicacion (opc.)

	G1/2 - G3/4 - G1 G1 1/4 - G1 1/2	G2
	454 2233.055	454 2237.055
	454 2233.056	454 2237.056
	454 2233.057	454 2237.057
	454 2233.058	454 2237.058

Valvole a flusso interrotto
Interrupted flow valve
Válvula de flujo interrumpido

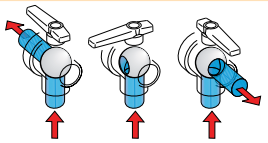

45521112 45521113 45521114
45521115 45521116 45521117
45521112A 45521113A 45521114A
45521115A 45521116A 45521117A

Valvole a flusso continuo
Continuous flow valve
Válvula de flujo continuo

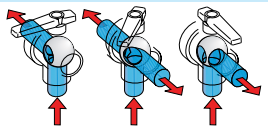

45531112 45531113 45531114
45531115 45531116 45531117
45531112A 45531113A 45531114A
45531115A 45531116A 45531117A

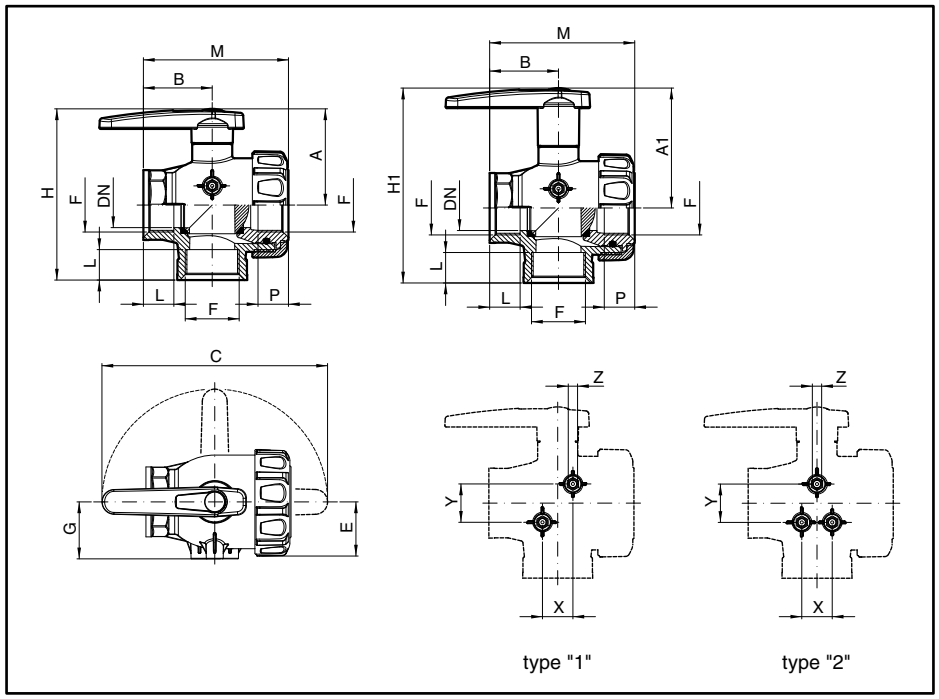

Leva standard Standard handle Leva estándar COD. / CODE / CÓD.	Leva rialzata Extended handle Leva elevada COD. / CODE / CÓD.	bar	PSI	F (BSP)	DN (mm)	A (mm)	A1 (mm)	B (mm)	C (mm)	E (mm)	G (mm)	H (mm)	H1 (mm)	L (mm)	M (mm)	P (mm)	type	X (mm)	Y (mm)	Z
455 21112	**455 21112A**	16	230	G 1/2	16	57	84	44	90	29	---	101	128	19	89	19	---	---	---	---
455 31112	**455 31112A**																			
455 21113	**455 21113A**	16	230	G 3/4	19	57	84	44	90	29	---	101	128	23	89	23	---	---	---	---
455 31113	**455 31113A**																			
455 21114	**455 21114A**	16	230	G 1	25	70	91	47	160	34	37	118	139	23	101	23	1	20	25	M8
455 31114	**455 31114A**																			
455 21115	**455 21115A**	10	150	G 1 1/4	32	74	95	52	160	39	43	128	155	25	110	25	1	20	25	M8
455 31115	**455 31115A**																			
455 21116	**455 21116A**	10	150	G 1 1/2	40	85	106	61	200	48	51	152	173	27	129	27	2	27	34	M8
455 31116	**455 31116A**																			
455 21117	**455 21117A**	10	150	G 2	50	107	135	73	260	58	51	187	215	32	149	32	2	43	78	M8
455 31117	**455 31117A**																			

VALVOLE A SFERA
BALL VALVES
VALVULAS DE BOLA

455

Valvole a sfera a 3 vie a flusso interrotto con adattatore

- Disponibile con leva rialzata per montaggio a pannello
- Attacchi femmina filettati **GAS** cilindrico.
- Corpo e sfera in polipropilene rinforzato con fibra di vetro
- Guarnizioni in EPDM o a richiesta in Viton®
- Sedi di tenuta in Teflon®

3-way ball valves - interrupted flow with adapter

- Available with handle with extended height for panel fitting.
- **BSP** threads.
- Body and ball in polypropylene reinforced with fiberglass
- EPDM seals (Viton® seals available upon request)
- Teflon® seats

Válvula de bola a 3 vías de flujo interrumpido con adaptador

- Disponible con leva elevada para montaje en panel.
- Tomas hembra roscadas **GAS** cilíndrico.
- Cuerpo y bola de polipropileno reforzado con fibra de vidrio.
- Juntas de EPDM o a pedido de Viton®.
- Sedes de estanqueidad de Teflon®.

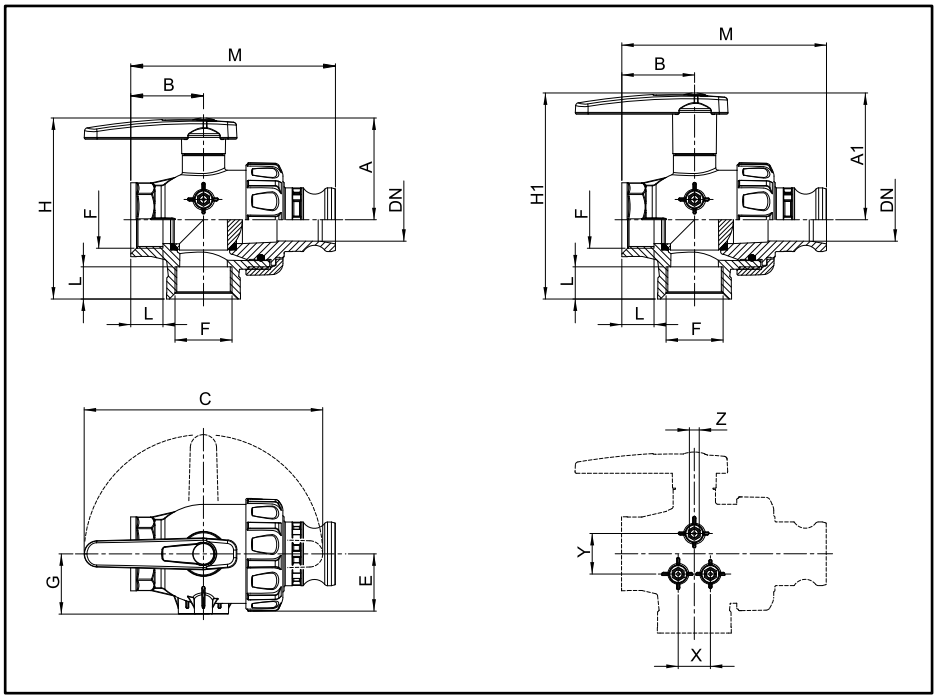

Valvole a flusso interrotto
Interrupted flow valve
Válvula de flujo interrumpido

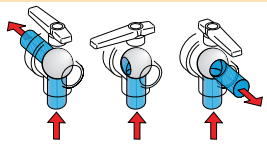

45525116 45525117
45525116A 455 25117A

Tappi segnaletici colorati (opzionali)
Indication coloured plug (optional)
Tapas coloradas de indicacion (opc.)

	G1 1/2	G2
	454 2233.055	454 2237.055
	454 2233.056	454 2237.056
	454 2233.057	454 2237.057
	454 2233.058	454 2237.058

Leva standard *Standard handle* *Leva estándar* COD. / CODE / CÓD.	*Leva rialzata* *Extended handle* *Leva elevada* COD. / CODE / CÓD.	bar	PSI	F (BSP)	DN (mm)	CAMLOCK	A (mm)	A1 (mm)	B (mm)	C (mm)	E (mm)	G (mm)	H (mm)	H1 (mm)	L (mm)	M (mm)	X (mm)	Y (mm)	Z
455 25116	**455 25116A**	10	150	G 1 1/2	40	*	85	106	61	200	48	51	152	173	27	172	27	34	M8
455 25117	**455 25117A**	10	150	G 2	50	*	107	135	73	260	58	51	187	215	32	198	43	78	M8

*Adattatori Camlock nel capitolo:
*Camlock adapters in chapter:
*Adaptadores Camlock en el capítulo:
FITTINGS

Valvole a sfera a 3 vie a flusso interrotto o continuo con attacco a forchetta

- Disponibile con leva rialzata per montaggio a pannello.
- Attacchi maschio a forchetta.
- Corpo e sfera in polipropilene rinforzato con fibra di vetro.
- Guarnizioni in EPDM o a richiesta in Viton®
- Sedi di tenuta in Teflon®

3-way ball valves, fork coupling - interrupted or continuous flow

- Available with handle with extended height for panel fitting.
- Male fork coupling.
- Body and ball in polypropylene reinforced with fiberglass.
- EPDM seals (Viton® seals available upon request).
- Teflon® seats.

Válvulas de bola de 3 vías con flujo interrumpido o continuo con toma de horquilla

- Disponible con leva elevada para montaje en panel.
- Tomas macho de horquilla.
- Cuerpo y bola de polipropileno reforzado con fibra de vidrio.
- Juntas de EPDM o a pedido de Viton®.
- Sedes de estanqueidad de Teflon®.

T3 fork coupling | T4 fork coupling | T5 fork coupling | T6 fork coupling | T7 fork coupling

Tipo Type Tipo	*Passaggio Passage Passaje*
T3	3/4”
T4	1”
T5	1” 1/4
T6	1” 1/2
T7	2”

Raccordi di completamento con attacco a forchetta da ordinare separatamente nel capitolo:
End fittings with fork coupling, to be ordered separately in chapter:
Empalmes para completar con toma de horquilla que deben pedirse por separado en el cap.:

FITTINGS

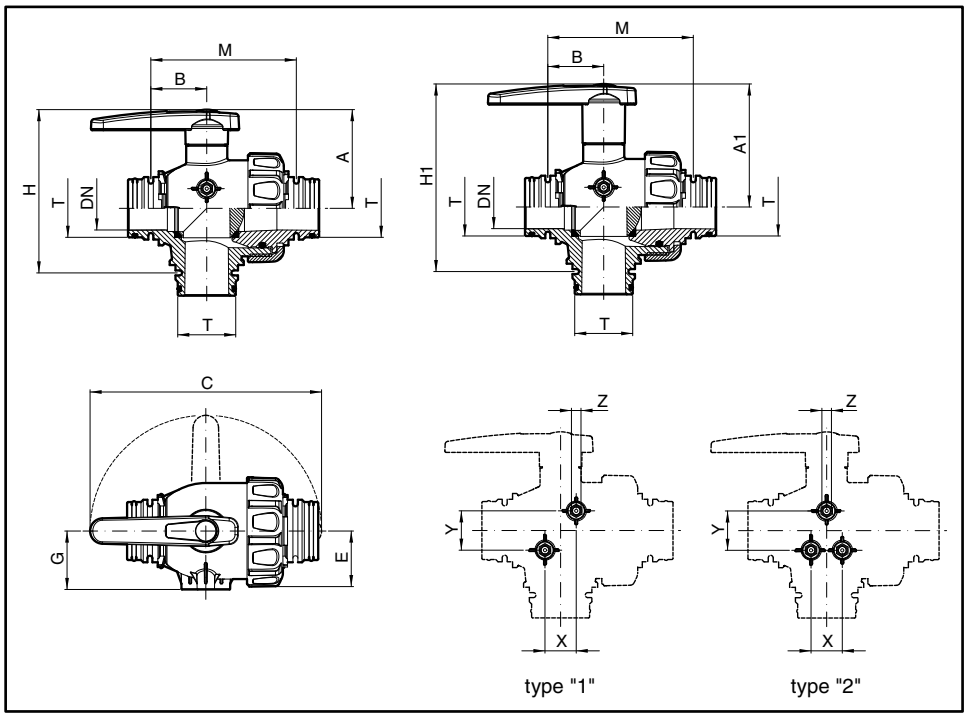

type "1" type "2"

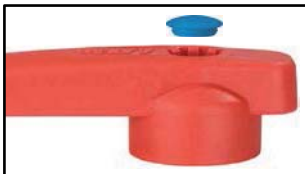

Tappi segnaletici colorati (opzionali)
Indication coloured plug (optional)
Tapas coloradas de indicacion (opc.)

	T3 - T4 - T5 - T6	T7
	454 2233.055	**454 2237.055**
	454 2233.056	**454 2237.056**
	454 2233.057	**454 2237.057**
	454 2233.058	**454 2237.058**

Leva standard Standard handle Leva estándar COD. / CODE / CÓD.	*Leva rialzata Extended handle Leva elevada* COD. / CODE / CÓD.	bar	PSI	T	DN (mm)	A (mm)	A1 (mm)	B (mm)	C (mm)	E (mm)	G (mm)	H (mm)	H1 (mm)	M (mm)	type	X (mm)	Y (mm)	Z
455 24443	**455 24443A**	16	230	T3	19	57	84	33	90	29	31	91	118	84	1	30	30	Ø4*
455 34443	**455 34443A**																	
455 24444	**455 24444A**	16	230	T4	25	70	91	34	160	34	37	108	129	95	1	20	25	M8
455 34444	**455 34444A**																	
455 24445	**455 24445A**	10	150	T5	32	74	95	38	160	39	43	118	139	103	1	20	25	M8
455 34445	**455 34445A**																	
455 24446	**455 24446A**	10	150	T6	40	85	106	48	200	48	51	141	162	126	2	27	34	M8
455 34446	**455 34446A**																	
455 24447	**455 24447A**	8	110	T7	50	107	135	57	260	58	51	172	200	142	2	43	78	M8
455 34447	**455 34447A**																	

**Borchie per viti autofilettanti.*
Plastic boss for self-tapping screws.
Ciegos para tornillos de rosca.

Valvole a flusso interrotto
Interrupted flow valve
Válvula de flujo interrumpido

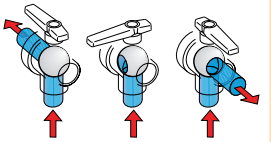

45524443 45524444 45524445
45524446 45524447
45524443A 45524444A 45524445A
45524446A 45524447A

Valvole a flusso continuo
Continuous flow valve
Válvula de flujo continuo

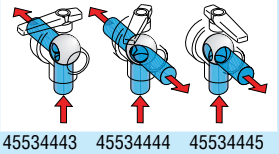

45534443 45534444 45534445
45534446 45534447
45534443A 45534444A 45534445A
45534446A 45534447A

VALVOLE A SFERA
BALL VALVES
VALVULAS DE BOLA

455

Valvole a sfera a 3 vie a flusso interrotto o continuo con attacco a forchetta maschio/femmina

- Attacchi maschio/femmina a forchetta
- Connessione ai filtri con attacco a forchetta T6 immediata e semplice.
- Corpo e sfera in polipropilene rinforzato con fibra di vetro
- Guarnizioni in EPDM o a richiesta in Viton®
- Sedi di tenuta in Teflon®

3-way ball valves, male/female fork coupling - interrupted or continuous flow

- Available with handle with extended height for panel fitting.
- Male/female fork coupling.
- T6 fork coupling filter connectors - simple and easy to use.
- Body and ball in polypropylene reinforced with fiberglass.
- EPDM seals (Viton® seals available upon request).
- Teflon® seats.

Válvulas de bola de 3 vías con flujo interrumpido o continuo con toma de horquilla Macho/Hembra

- Tomas macho/hembra de horquilla.
- Conexión a los filtros con toma de horquilla T6 inmediata y simple.
- Cuerpo de bola de polipropileno reforzado con fibra de vidrio.
- Juntas de EPDM o a pedido de Viton®.
- Sedes de estanqueidad de Teflon®.

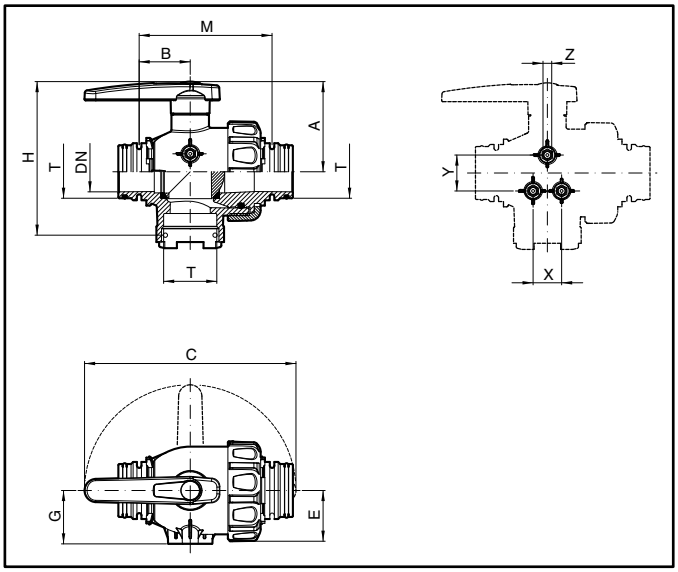

Tappi segnaletici colorati (opzionali)
Indication coloured plug (optional)
Tapas coloradas de indicacion (opc.)

	T6
	454 2233.055
	454 2233.056
	454 2233.057
	454 2233.058

T6 fork coupling **T7** fork coupling

Tipo Type Tipo	*Passaggio Passage Passaje*
T6	1" 1/2
T7	2"

Raccordi di completamento con attacco a forchetta da ordinare separatamente nel capitolo:
End fittings with fork coupling, to be ordered separately in chapter:
Empalmes para completar con toma de horquilla que deben pedirse por separado en el cap.:

FITTINGS

Valvole a flusso interrotto
Interrupted flow valve
Válvula de flujo interrumpido

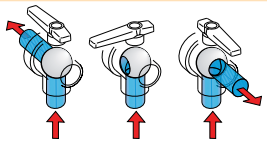

45524436

Valvole a flusso continuo
Continuous flow valve
Válvula de flujo continuo

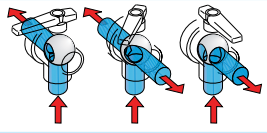

45534436

Leva standard Standard lever Leva estándar COD. / CODE / CÓD.	bar	PSI	T	DN (mm)	A (mm)	B (mm)	C (mm)	E (mm)	G (mm)	H (mm)	M (mm)	X (mm)	Y (mm)	Z
455 24436	10	150	T6	40	85	48	200	48	51	145	126	27	34	M8
455 34436														
455 24437	8	110	T7	50	107	57	260	58	51	180	142	43	78	M8
455 34437														

Leva di comando a "T" per valvole a sfera serie 455.

COD. / CODE / CÓD.	Per - For - Para
453 00400T.050	1" 1/4 - 1" 1/2 - T5 - T6
455 00007T.050	2" - T7

"T" control handle for ball valves series 455.

Per ordinare la valvola completa di leva a T, aggiungere la lettera T alla fine del codice.
***Esempio**:*

To order a valve with the "T" lever, must add a letter T at the end of the code.
E.G.:

Para pedir una valvula completa de barra en "T", tienes que añadir la letra T à la fin del código.
Por ejemplo:

Leva de mando en "T" para válvulas de bola serie 455.

cod. 45511106

+T =

45511106T

4545

VALVOLE A SFERA
BALL VALVES
VALVULAS DE BOLA

BALL VALVES

Valvola a sfera
- Indicata all'utilizzo come valvola di scarico per cisterne da trasporto
- Progettata con elevati criteri di sicurezza, per evitare manomissioni o aperture accidentali
- Possibilità di apporre sigilli o lucchetti di chiusura
- Doppia ghiera per facilitare il montaggio e il posizionamento della valvola
- Tappo di sicurezza
- Corpo e sfera in polipropilene rinforzato, per garantire massima resistenza agli agenti chimici
- Sedi di tenuta in TEFLON®
- Guarnizioni in EPDM o a richiesta in Viton®

Ball valves
- To use as drain valve for liquids transport tanks
- Designed with high security principles, to avoid tampering or accidental opening
- Possibility to affix seals or padlocks
- Double lock ring to simplify the assembly and the placed of the valve
- Security plug
- Body and ball in reinforced polypropylene, to guarantee maximum resistance to the chemicals agents
- Seat in TEFLON®
- Standard gaskets in EPDM; under request in Viton®

Valvula de bola
- Justo para el uso como valvula de salida para cisternas de transportes
- Diseñada con elevados niveles de seguridad, para evitar los encentamientos o aberturas accidentales
- Posibilidad de poner sellos o candados de cierre
- Doble tuerca para facilitar el montaje de la valvula
- Tapon de seguridad
- Cuerpo y bola en polipropilene renforzado, para garantizar la maxima resistencia al los agentes quimicos
- Asiento hermetico en TEFLON®
- Juntas standard de EPDM y de Viton bajo demanda

COD. CODE CÓD.	Tipo Type Tipo
4545 077	EPDM
4545 077V	Viton®

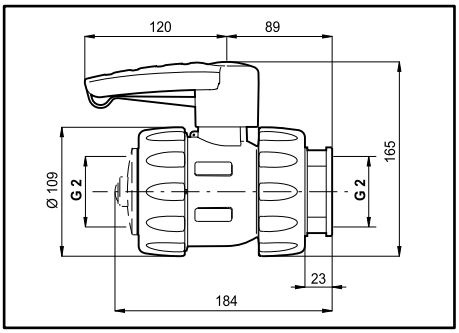

Valvole a sfera con adattatore

Ball valves with cam-lock male adapter

Válvulas de bola con adaptador macho
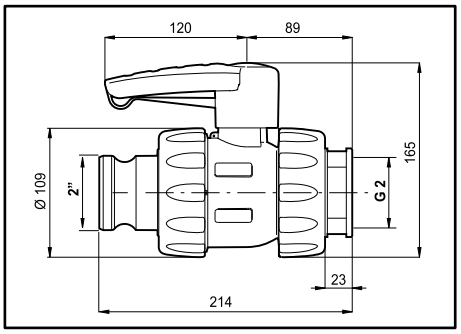
COD. CODE CÓD.	Tipo Type Tipo
4545 177	EPDM
4545 177V	Viton®