FILTRI A RETE DA 1" ¼ SERIE 327
- Filetti G1 ¼"
- Capacità filtrante 9 m³/h
- Cartuccia Ø 70 x 148 mm
- Corpo in polipropilene, guarnizioni in EPDM
- Struttura cartuccia in polipropilene
- Pressione d'esercizio max. 10 bar
- Filetto di spurgo G ¾" (chiuso)

1" ¼ SCREEN FILTERS SERIES 327
- 1" ¼ BSP threads
- Filtering capacity 9 m³/h
- Cartridge Ø 70 x 148 mm
- Polypropylene body, EPDM gaskets
- Polypropylene cartridge frame
- Working pressure 10 bar max (145 PSI max)
- Draining 'thread ¾" BSP (closed)

FILTROS DE MALLA 1" ¼ SERIE 327
- Roscas 1 ¼" BSP
- Capacidad filtrante 9 m³/h
- Cartucho Ø 70 x 148 mm
- Cuerpo de prolipropileno, juntas de EPDM
- Estructura cartucho en polipropileno
- Presión máx. de funcionamiento 10 bar
- Rosca de descarga ¾" BSP (serrada)

COD. CODE CÓD.	F (BSP)	Rete Screen Red		Area		Area effettiva Effective area Area efectiva	
		Type	mesh	cm²	sq.inches	cm²	sq.inches
327 053	G1 1/4	Inox	50	196	45.1	100	15.4
327 0535		Inox	80			109	16.9
327 054		Inox	100			91	14.1
327 055		Polyamm.	120			89	13.8
327 056		Polyamm.	150			69	10.6

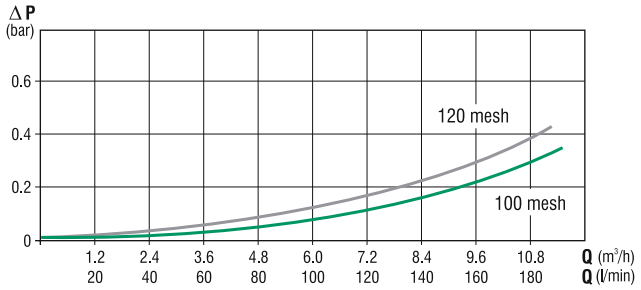

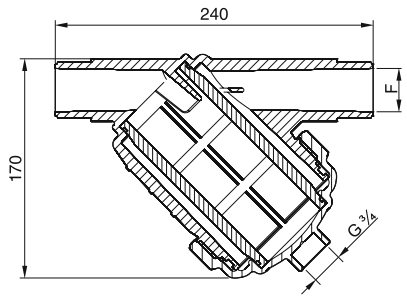

RICAMBI — SPARE PARTS — REPUESTOS

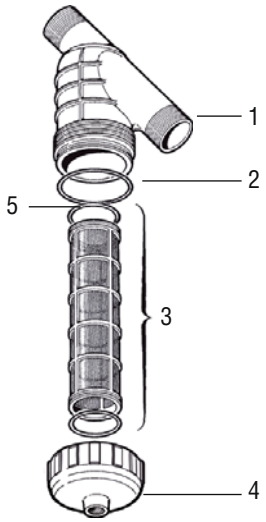

POS.	COD. / CODE / CÓD.	Mesh	Descrizione	Description	Descripción
1	327 050.010	---	Corpo filtro	Filter body	Cuerpo del filtro
2	314 000.050	---	OR 105.3 x 5.3	OR 105.3 x 5.3	OR 105.3 x 5.3
3	312 2003.030	50	Cartuccia filtro	Filter element	Cartucho del filtro
3	312 20035.030	80	Cartuccia filtro	Filter element	Cartucho del filtro
3	312 2004.030	100	Cartuccia filtro	Filter element	Cartucho del filtro
3	312 2005.030	120	Cartuccia filtro	Filter element	Cartucho del filtro
3	312 2006.030	150	Cartuccia filtro	Filter element	Cartucho del filtro
4	327 000.020	---	Coperchio filtro	Filter bowl	Tapa del filtro
5	462 200.040	---	OR 63.66 x 2.62	OR 63.66 x 2.62	OR 63.66 x 2.62