Raccordi a “T” con asole di fissaggio

Union “Tees” with fastening slots

Empalmes en “T” con ojales de fijación

Raccordo a “T” femmina
Female Tee
Racor en “T” hembra

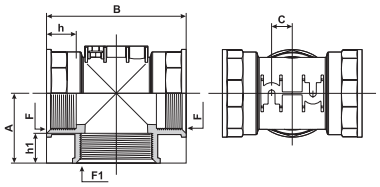

OR

COD. CODE CÓD.	F (BSP)	F1 (BSP)	h (mm)	h1 (mm)	A (mm)	B (mm)	C (mm)		COD. CODE CÓD.
130 2090	G 3	G 3	36	36	84.5	169	25	5	G 10092

Raccordo a “T” femmina/maschio
Female/male Tees
Racor en “T” hembra/macho

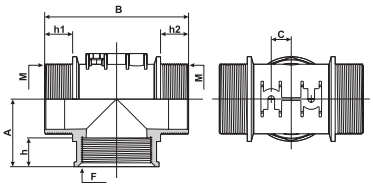

OR

COD. CODE CÓD.	M (BSP)	F (BSP)	h (mm)	h1 (mm)	h2 (mm)	A (mm)	B (mm)	C (mm)		COD. CODE CÓD.
132 2090	G 3	G 3	36	35	35	84.5	180	25	5	G 10092

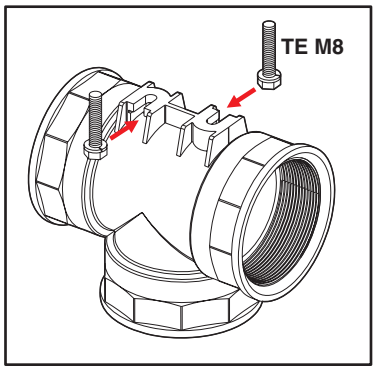

Il raccordo può essere fissato ad una superficie, mediante due viti M8 a testa esagonale da inserire nelle asole poste sulla parte superiore del raccordo.

The union is fastened to a surface with two M8 hexagonal-head screws inserted into slots on the upper part of the union.

El empalme puede ser fijado a una superficie por medio de dos tornillos M8 de cabeza hexagonal para introducir en los ojales colocados en la parte superior del empalme.