Gotec

OEM

POMPE ÉLECTROMAGNÉTIQUE

EKS17

FICHE TECHNIQUE

DIMENSIONS

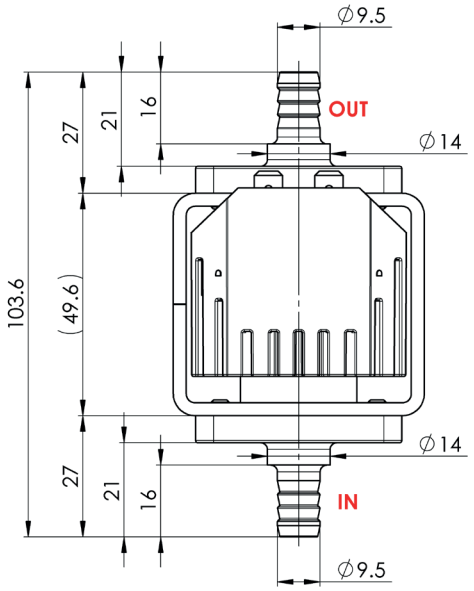

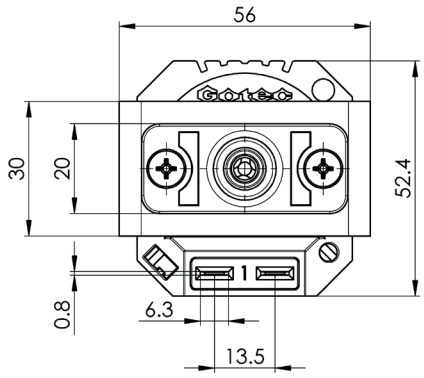

CARACTÉRISTIQUES TECHNIQUES

Max. pression.		1.9[bar]
Max. débit		120[l/h]
Max. hauteur d'aspiration		3[m]
Viscosité		1...600[mm2/s]
Filtre		Mesh 100
Tensions		230[V] (24, 110V)
Fréquences		50, 60[Hz]
Connexion électrique		2 x 6.3 x 0.8 [mm]
Puissance		45[W]
Masse		~430[g]
Température		1...50[°C]
Isolation	Classe H Classe 2	100% ED / 20 [°C]

Gotec Since 1964

Rue des Casernes 59
CH - 1950 Sion

Tél. +41 (0)27 205 7 205
Fax +41 (0)27 205 7 206

info@gotec.ch
www.gotec.ch

SWISS MADE

Gotec

OEM

POMPE ÉLECTROMAGNÉTIQUE

EKS17 230V

FICHE TECHNIQUE

PERFORMANCES

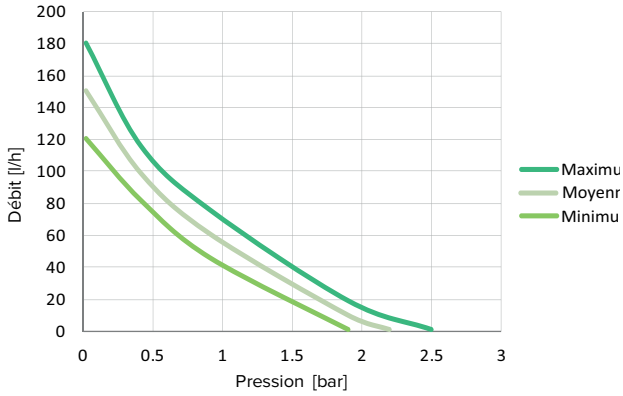

DÉBIT & TEMPÉRATURE

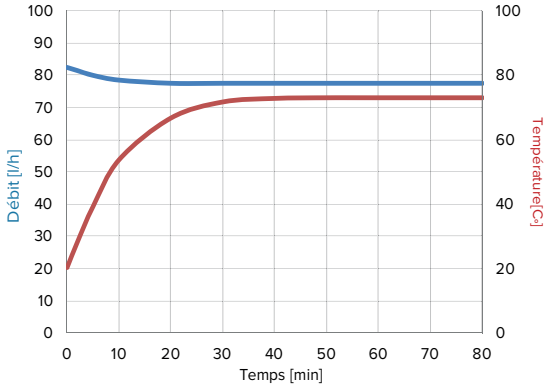

< pression de 0.4 bar>

Testés avec 20°C d'eau à température ambiante

ACCESSORIES

Cable avec une diode

Sécurité thermique

BRANCHEMENT ÉLECTRIQUE

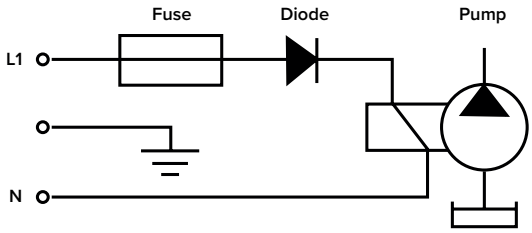

Large choix de matériaux et d'options

Consulter le manuel d'instruction pour plus de détails sur l'installation. Pour de plus amples renseignements, visitez notre site Web :

www.gotec.ch

Certifications

RoHS REACH c UL us SGS CE

Gotec Since 1964

Rue des Casernes 59
CH - 1950 Sion

Tél. +41 (0)27 205 7 205
Fax +41 (0)27 205 7 206

info@gotec.ch
www.gotec.ch

SWISS MADE

Gotec

OEM

POMPE ÉLECTROMAGNÉTIQUE

EKS17 24VAC

FICHE TECHNIQUE

PERFORMANCES

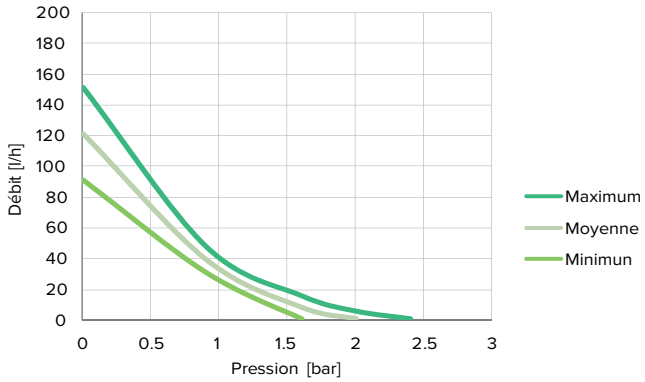

DÉBIT & TEMPÉRATURE

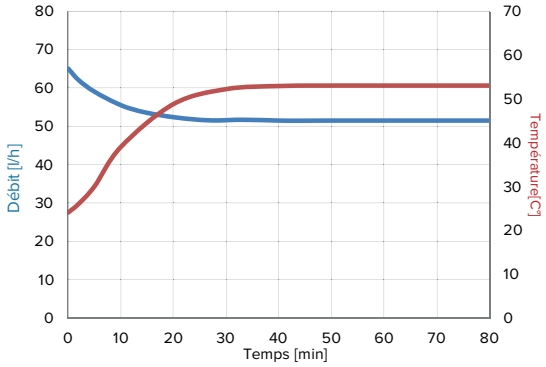

< pression de 0.4 bar>

Testés avec 20°C d'eau à température ambiante

ACCESSORIES

Cable avec une diode

Sécurité thermique

Large choix de matériaux et d'options

BRANCHEMENT ÉLECTRIQUE

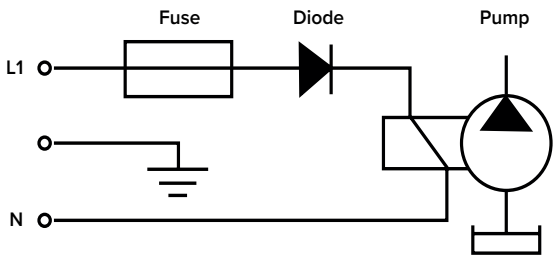

Consulter le manuel d'instruction pour plus de détails sur l'installation. Pour de plus amples renseignements, visitez notre site Web :

www.gotec.ch

Certifications

Gotec Since 1964

Rue des Casernes 59
CH - 1950 Sion

Tél. +41 (0)27 205 7 205
Fax +41 (0)27 205 7 206

info@gotec.ch
www.gotec.ch

SWISS MADE